ULTIMAXX 1900/2900

TR . 2
AR . 21

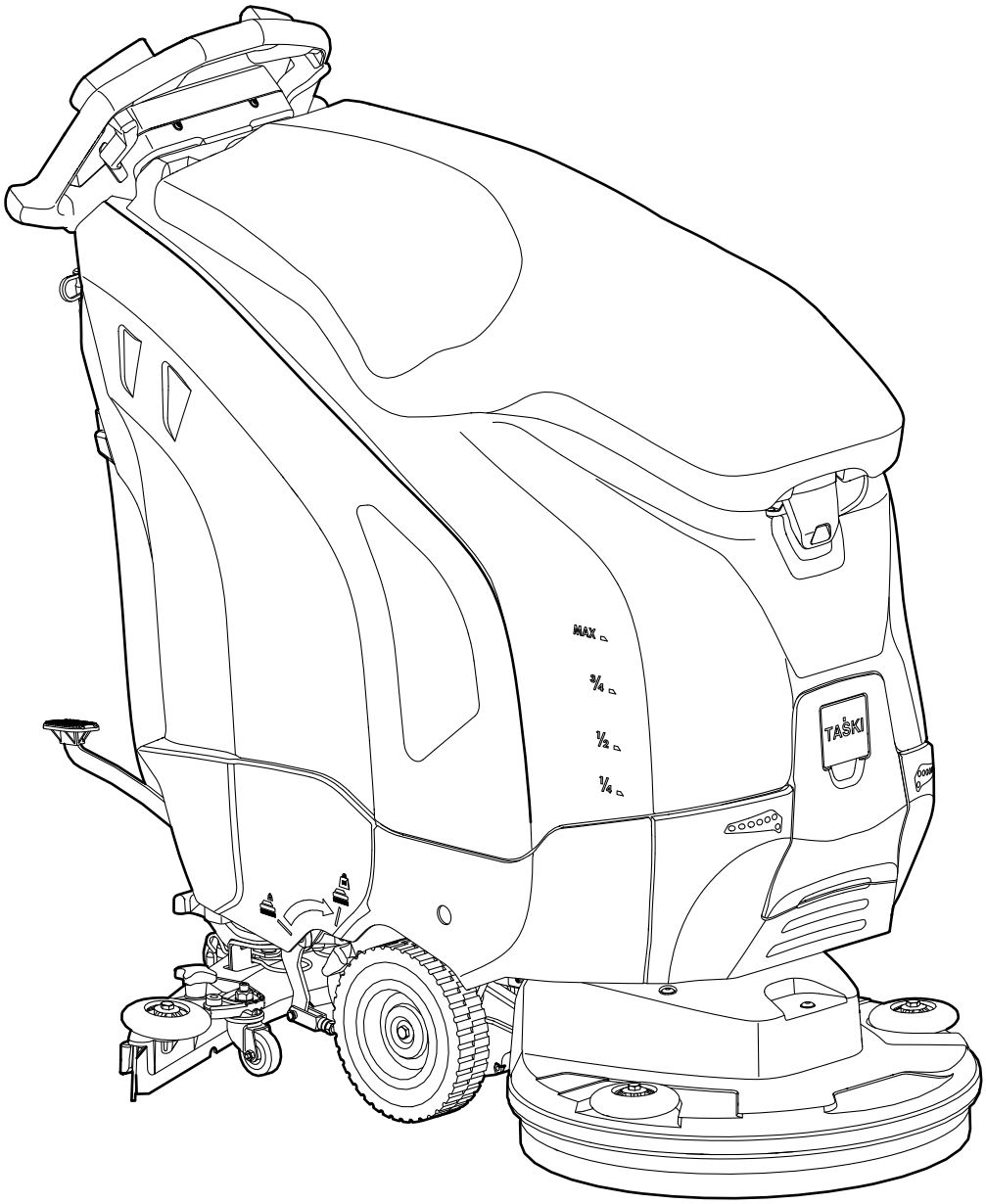

V002 / 12092-17 4322

ЕС Декларация за съответствие | EU prohlášení o shodě | EUoverensstemmelseserklæring | EU-Konformitätserklärung | EU Declaration of Conformity | Declaración UE de conformidad | ELi vastavusdeklaratsioon | EY-vaatimustenmukaisuusvakuutus | Déclaration UE de conformité | Δήλωση Συμμόρφωσης των ΕΕ | EU izjava o usklađenosti | EU konformitási nyiltakozat | Dichiarazione di conformità UE | ES atitikties deklaracija | ES Atbilstības deklarācija | EU-conformiteitsverklaring | EU-samsvarserklæring | Deklaracja zgodności UE | Declaração UE de conformidade | Declarație UE de conformitate | Заявление о соответствии EU | EÚ Vyhlásenie o zhode | Izjava EU o skladnosti | EU-försäkran om överensstämmelse | AB uygunluk bildirisi | Izjava o usklađenosti sa propisima EU

BG С настоящото декларираме, че цитираната по-долу машина съответства по концепция и конструкция, както и по начин на производство, прилаган от нас, на съответните основни изисквания за техническа безопасност и безвредност на Директивите на ЕС. При изменение на продукта, което не е съгласувано с нас, тази декларация губи своята валидност.

CZ Tímto prohlašujeme, že níže označené stroje odpovídají jejich základní koncepcí a konstrukčním provedením, stejně jako námi do provozu uvedenými konkrétními provedeními, příslušným zásadním požadavkům o bezpečnosti a ochraně zdraví směrnic EU. V případě změny výrobku, která nebyla námi odsouhlasena,ztrácí toto prohlášení svou platnost.

DA Hermed erklærer vi, at den nedenfor nævnte maskine i design og konstruktion og i den af os i handlen bragte udgave overholder de gældende grundlæggende sikkerhedsog sundhedskrav i EU-direktiverne. I tilfælde af ændringer af produktet, som vi ikke har godkendt, bortfalder gyldigheden af denne erklæring.

DE Hiermit erklären wir, dass die nachfolgend bezeichnete Maschine aufgrund ihrer Konzipierung und Bauart sowie in der von uns in Verkehr gebrachten Ausführung den einschlägigen grund-legenden Sicherheits- und Gesundheitsanforderungen der EU-Richtlinien entspricht. Bei einer nicht mit uns abgestimmten Änderung des Produktes verliert diese Erklärung ihre Gültigkeit.

EN We hereby declare that the machine described below complies with the relevant basic safety and health requirements of the EU Directives, both in its basic design and construction as well as in the version put into circulation by us. In the event of a product amendment which was not cleared by us, this declaration shall no longer be valid.

ES Por la presente declaramos que la máquina designada a continuación cumple, tanto en lo que respecta a su diseño y tipo constructivo como a la versión puesta a la venta por nosotros, las normas básicas de seguridad y sobre la salud que figuran en las directivas comunitarias correspondientes. En caso de realizar una modificación no autorizada por nosotros, esta declaración pierde su validez.

ET Käesolevaga kinnitame, et allpool kirjeldatud seade vastab meie poolt turule toodud mudelina oma kontseptsioonilt ja konstruktsioonilt EL direktiivide asjakohastele põhilistele ohutus- ja tervisekaitsenõetele. Käesolev kinnitus kaotab kehtivuse, kui toodet muudetakse meiega kooskõlastamata.

FI Vakuutamme, että alla mainitut tuotteet vastaavat suunnittelultaan ja rakenteeltaan sekä valmistustavaltaan EU-direktiivien asianomaisia turvallisuus- ja terveysvaatimuksia. Mikäli tuotetta muutetaan ilman meidän antamaa lupaa, tämä ilmoitus lakkaa olemasta voimassa.

FR Nous certifions par la présente que la machine spécifiée ci-après répond de par sa conception et son type de construction ainsi que de par la version que nous avons mise sur le marché aux prescriptions fondamentales stipulées en matière de sécurité et d'hygiène par les directives européennes en vigueur. Cette déclaration perd sa validité si le produit est modifié sans notre consentement.

GR Δια της παρούσης δηλώνουμε ότι το μηχάνημα που χαρακτηρίζεται παρακάτω, με βάση τη σχεδίαση και την κατασκευή του, υπό τη μορφή που διατίθεται στην αγορά, πληροί στις σχετικές βασικές απαιτήσεις ασφαλείας και υγιεινής των οδηγιών της ΕΕ. Σε περίπτωση τροποποίησης του προϊόντος χωρίς τη συγκατάθεσή μας, η παρούσα δήλωση θα καταστεί άκυρη.

HR Izjavljujemo da navedeni uređaj u svojoj zamisli i konstrukciji te kod nas korištenoj izvedbi odgovara osnovnim sigurnosnim i zdravstvenim zahtjevima u skladu s niže navedenim direktivama Europske Zajednice. U slučaju neovlaštene izmjene proizvoda prestaje valjanost ove izjave.

HU Ezennel tanúsítjuk, hogy az alábbiakban megnevezett gép tervezése és építési módja alapján az általunk forgalomba hozott kivitelben megfelel az EU irányelvek vonatkozó, alapvető biztonsági és egészségügyi követelményeinek. Amennyiben olyan módosítás történik a terméken, amelyet előzetesen nem egyeztettek velünk, akkor a jelen nyilatkozat érvényét veszti.

IT Con la presente si dichiara che la macchina qui di seguito indicata, in base alla sua concezione, al tipo di costruzione e nella versione da noi introdotta sul mercato, è conforme ai requisiti fondamentali di sicurezza e di sanità delle direttive UE. In caso di modifica del prodotto senza la nostra autorizzazione, questa dichiarazione non sarà più valida.

LT Šiuo pareiškiame, kad toliau aprašyto aparato brėžiniai ir konstrukcija bei mūsų į rinką išleistas modelis atitinka pagrindinius ES direktyvų saugumo ir sveikatos apsaugos reikalavimus. Ši deklaracija netenka galios, jei gaminys pakeičiamas nesuderinus jo pakeitimų su mumis.

LV Ar šo mēs paziņojam, ka turpmāk minētā iekārta, pamatojoties uz tās konstrukciju un izgatavošanas veidu, kā arī mūsu apgrozībā laistajā izpildījumā atbilst ES direktīvu attiecīgajām galvenajām drošības un veselības aizsardzības prasībām. Ja tiek veikta ar mums nesaskaņota izstrādājuma izmainīšana, šī deklarācija nav derīga.

NL Hierbij verklaren wij dat de hierna vermelde machine door haar ontwerp en bouwwijze en in de door ons in de handel gebrachte uitvoering voldoet aan de betreffende fundamentele veiligheids- en gezondheidseisen, zoals vermeld in de desbetreffende EU-richtlijnen. In geval van een niet met ons overeengekomen wijziging van het product, verliest deze verklaring haar geldigheid.

NO Vi erklærer hermed at maskinen angitt nedenfor oppfyller de grunnleggende sikkerhetsog helsekravene i de relevante EU-direktivene, med hensyn til både design, konstruksjon og type markedsført av oss. Ved endringer av produkter som ikke er godkjent fra oss, bortfaller denne erklæringen.

PL Niniejszym oświadczamy, że określone poniżej urządzenie odpowiada pod względem koncepcji, konstrukcji oraz wprowadzonej przez nas do handlu wersji obowiązującym wymogom dyrektyw UE dotyczącym wymagań w zakresie bezpieczeństwa i zdrowia. W przypadku dokonania nieuzgodnionych z nami zmian w produkcie niniejsza deklaracja traci ważność.

PT Declaramos que a máquina a seguir designada corresponde às exigências de segurança e de saúde básicas estabelecidas nas Directivas UE por quanto concerne à sua concepção e ao tipo de construção assim como na versão lançada no mercado. Em caso de uma alteração do produto que não tenha sido autorizada por nós, esta declaração perde a sua validade.

RO Prin prezenta declarăm că aparatul desemnat mai jos corespunde cerinţelor fundamentale privind siguranţa în exploatare şi sănătatea incluse în directivele UE aplicabile, datorită conceptului şi a modului de construcţie pe care se bazează, în varianta comercializată de noi. La o modificare a produsului care nu a fost aprobată de noi în prealabil, această declaraţie îşi pierde valabilitatea.

RU Настоящим мы заявляем, что нижеуказанный прибор по своей концепции и конструкции, а также в осуществленном и допущенном нами к продаже исполнении отвечает соответствующим основным требованиям по безопасности и здоровью согласно директивам EU. В случае несогласованного с нами изменения изделия настоящее заявление становится недействительным.

SK Týmto vyhlasujeme, že ďalej označený stroj zodpovedá na základe jeho koncepcie a konštrukcie a takisto vyhotovenia, ktoré sme dodali, príslušným základným požiadavkám na bezpečnosť a ochranu zdravia uvedeným v smerniciach EÚ. V prípade zmeny výrobku, ktorá s nami nebola konzultovaná, stráca toto vyhlásenie svoju platnosť.

SL S to izjavo potrjujemo, da spodaj omenjeni stroj zaradi svoje zasnove in načina izdelave ustreza temeljnim varnostnim in zdravstvenim zahtevam EU-standardov. V primeru spremembe izdelka, ki ni bila potrjena z naše s strani, ta izjava ni več veljavna.

SV Härmed försäkrar vi att nedanstående betecknade maskin i ändamål och konstruktion samt i den av oss levererade versionen motsvarar EU-direktivens tillämpliga grundläggande säkerhets- och hälsokrav. Vid av oss ej godkända ändringar på produkten upphör denna förklaring att gälla.

TR İşbu belge ile aşağıda tanımlanan makinenin konsepti ve tasarımı ve tarafımızdan piyasaya sürülen modeliyle AB yönetmeliklerinin temel teşkil eden ilgili güvenlik ve sağlık yükümlülüklerine uygun olduğunu bildiririz. Üründe yapılan herhangi bir değişiklik bu beyanı geçersiz kılar.

YU Ovim izjavljujemo da ovde opisana mašina po svojoj koncepciji i načinu izrade, sa svim njenim modelima koje smo izneli na tržište, odgovara osnovnim zahtevima dole navedenih propisa Evropske Zajednice o sigurnosti i zdravstvenoj zaštiti. U slučaju izmena na proizvodu koje nisu dogovorene s nama, ova izjava ne važi.

Item description: **Scrubber drier for commercial use**
Model: **ULTIMAXX 1900 / 2900**

Type: **ULTIMAXX 1900 | ULTIMAXX 2900**

Serial Number: **Refer to the rating label on the machine**
Trademark: **TASKI®**
Manufacturer: **Diversey Europe Operations B.V., Maarssenbroeksedijk 2, NL - 3542 DN Utrecht**
Produced by: **Diversey Switzerland Production GmbH, Eschlikonerstrasse, 9542 Münchwilen TG, Switzerland**

Applicable EU Directives:

Directive 2006/42/EC | Directive 2014/30/EU

Harmonised standards:

EN 60335-1:2012+AC:2014+A11:2014+A13:2017+A1:2019+A14:2019+A2:2019+A15:2021 / EN 60335-2-72: 2012 / EN 55012: 2007+A1: 2009 / EN 55014-2: 2021 / EN 62233: 2008 /

Authorized signatory:

Andreas Bosch
Executive Director Machines and Robotics
Münchwilen, 31.10.2022

Diversey
Diversey Europe Operations BV
Maarssenbroeksedijk 2
3542 DN Utrecht - The Netherlands

Responsible for technical file:

Andreas Bosch
Executive Director Machines and Robotics
Diversey Europe B.V. Utrecht
Zweigniederlassung Münchwilen
Eschlikonerstrasse
9542 Münchwilen - Switzerland

CE first applied: 10.2021

The signatories act on behalf of company management and with full power of attorney.

TR Orijinal Kullanım Talimatlarının Çevirisi

İlk kez işletime almadan önce kullanım kılavuzunu ve güvenlik talimatlarını mutlaka okuyunuz. Bu kullanım talimatını her an inceleyebilmek için özenli bir şekilde saklayın ve daima hazır olarak bulundurun.

İşaret açıklaması

TEHLİKE:

Bu simge önemli bilgilere işaret eder. Bu bilgilere uyulmaması durumunda, insanların tehlikeye maruz kalmasına ve / veya büyük maddi hasarlara yol açılabilir!

UYARI:

Bu simge önemli bilgilere işaret eder. Bu bilgilere uyulmaması durumunda, insanların tehlikeye maruz kalmasına ve / veya büyük maddi hasarlara yol açılabilir!

DİKKAT:

Bu simge önemli bilgilere işaret eder. Bu bilgilere uyulmaması durumunda, arızalara ve maddi hasarlara yol açılabilir!

NOT

Bu simge, ürünün verimli kullanımı ile bağlantılı olarak önemli bilgilere işaret eder. Bu bilgilere uyulmaması durumunda, arızalara yol açılabilir!

İçindekiler

Güvenlik talimatları 2
Temizlik ürünleri 3
Diğer dokümanlar 3
Çevresel koruma 3
Cihaza bağlı semboller 4
Yapıya genel bakış makineler 4
Yapıya genel bakış takım üniteleri 5
Yapıya genel bakış kontrol paneli / dokunmatik ekran 6
Aküler 6
İşletime almadan önce 9
Çalışmaya başlama 11
Çalışmanın sonu 13
Servis, bakım ve koruma 14
Arızalar 16
Teknik veriler 17
Aksesuar 19
Taşıma 20
Atığa ayırma 20

Makinenin kullanım amacı

Makineler ticari kullanım için (örn. oteller, okullar, hastaneler, fabrikalar, alışveriş merkezleri, spor salonları v.b.) tasarlanmıştır.
Bunlar, kullanım talimatlarına tam bağlı kalmak koşuluyla sert zemin döşemelerinin sulu temizliğinde kullanılmaktadır.

DİKKAT:

Makine; cilalama, yağlama, cila uygulama, halı temizleme ve toz emilmesi için kullanılamaz. Bu makine ile parke ve laminat zeminler üzerinde sulu temizlik yapılmasının riski uygulayan kişiye aittir.

DİKKAT:

Bu makine sadece iç mekânlarda kullanıma yönelik-tir.

DİKKAT:

Bu makine sadece iç mekânlarda saklanabilir.

TEHLİKE:

Makinede Diversey tarafından izin verilmeyen değişiklikler, güvenlik işaretlerinin ve CE uygunluğunun iptaline neden olur. Makinenin kullanım amacına aykırı olarak kullanılması, insanların, makinenin ve iş ortamının zarar görmesine yol açabilir. Böyle durumlarda genel olarak tüm garanti ve teminat hakları geçersiz olur.

Güvenlik talimatları

TASKI makineleri, dizayn ve tasarımlarından ötürü AT yönergelerinin belirli temel emniyet ve sağlık gerekliliklerine uygun olup bu nedenle CE işaretini taşırlar.

TEHLİKE:

Makine, yalnızca kullanımında yeterli eğitimi almış veya uygulama için yeteneklerini kanıtlamış ve bu iş için açıkça görevlendirilmiş kişiler tarafından kullanılmalıdır.

TEHLİKE:

Makine, çocuklar dahil olmak üzere, düşük fiziksel, algısal veya zihinsel yetenekleri olan veya eksik deneyim ve bilgileri olan kişiler tarafından kullanılmamalıdır.

Makine ile oynamamalarının sağlanması için çocuklar gözetilmelidir.

TEHLİKE:

Makine, patlama tehlikesi bulunan ve kolayca yanabilir maddelerin (örn. benzin, çözücüler, akaryakıt, tozlar, vs.) depolandığı veya işlendiği mekanlarda kullanılmamalıdır.

Elektrikli veya mekanik komponentler bu maddelerin tutuşmasına neden olabilir.

TEHLİKE:

Makine; zehirli, sağlığa zararlı, asitli veya tahriş edici maddelerin (örn. tehlikeli tozlar, vs.) veya yanıcı sıvıların emilmesi için kullanılamaz. Filtre sistemi, bu tür maddeleri yeterince filtreleyememektedir.

Uygulayıcının ve üçüncü kişilerin sağlığının olumsuz etkilenmesi muhtemeldir.

TEHLİKE:

Yerel koşullara, örneğin üçüncü kişiler ve çocuklara dikkat ediniz! Özellikle, örn. kapıların veya yol dönemeçlerinin önünde olduğu gibi, görüşün az olduğu yerlerin yakınında hızın yavaşlatılması zorunludur.

TEHLİKE:

Bu makine ile başka insanlar veya eşyalar taşınamaz.

TEHLİKE:

Bir hatalı fonksiyon, bir arıza ortaya çıktığında, bir çarpışma veya düşüşten sonra, makine yeniden işletime alınmadan önce yetkili bir uzman tarafından kontrol edilmelidir. Aynı durum, makinenin açık havada kalması, suya daldırılması veya rutubete maruz kalması için geçerlidir.

TEHLİKE:

Örneğin fırça muhafazası, ana kordon veya akım ileten parçaları açan kapaklar gibi, güvenlikle ilgili parçaların hasar görmesi halinde, makinenin çalışmasına hemen ara verilmelidir!

TEHLİKE:

Makine meyilli yerlerde durdurulmamalı, park edilmemeli veya depolanmamalıdır.

TEHLİKE:

Makine üzerinde yapılan tüm çalışmalarda makine kapatılmalı ve anahtar çekilmelidir.

TEHLİKE:

Makine ile <%2 eğimlerde çalışılabilir. Güvenli bir durdurmanın sağlanması için, yokuşlara yavaş sürüşle ve "kaplumbağa modu" kullanılarak girilmelidir.
Direksiyonun eğimlerde aniden çevrilmesi makinenin dengesini bozabilir ve bu nedenle yasaktır. Kaza tehlikesi vardır.

TEHLİKE:

Makine sadece sabit, dengeli ve taşıma kapasitesi yeterli olan zeminlerde kullanılabilir.
Buna uyulmaması halinde kaza tehlikesi vardır.

UYARI:

Makine yalnızca kuru, tozsuz ortamlarda +10 °C / + 50 °F ilâ + 35 °C / + 95 °F derecelerde çalıştırılmalı ve depolanmalıdır.

UYARI:

Makinenin mekanik veya elektrik parçalarında yapılacak onarım çalışmaları, yalnızca bu konuda tüm güvenlik yönetmeliklerini bilen yetkili uzmanlar tarafından uygulanmalıdır.

UYARI:

Sadece bu kullanım talimatlarında aksesuar olarak tanımlanan veya TASKI danışmanı tarafından tavsiye edilen takımlar (fırçalar, pedler veya benzerleri) kullanılmalıdır. Başka takımlar, makinenin güvenlik ve fonksiyonunu kısıtlayabilir.

UYARI:

Kişisel korunma ve kaza önleme ile ilgili ulusal yönetmelikler, ve ayrıca temizlik maddelerinin kullanımına ilişkin üretici bilgileri, tutarlı bir şekilde göz önünde bulundurulmalıdır.

DİKKAT:

Makineden köpük veya sıvı çıktığı zaman emiş ünitesini hemen kapatın!

DİKKAT:

Bu makine, yalnızca ona uygun aküler ve test edilmiş şarj cihazlarıyla işletilmelidir.

DİKKAT:

Makine yetkisiz kullanıma karşı korunmalıdır. Bundan dolayı, her zaman makineden uzaklaşmadan önce anahtarını çekin; veya onu kapalı bir mekana bırakın.

NOT

TASKI makineleri ve cihazları bilimin güncel durumuna uygun olarak, ortaya çıkan gürültü emisyonlarından veya titreşimlerden bir sağlık riskinin hariç tutulabileceği bir şekilde tasarlanmaktadır.
Bkz. Teknik bilgiler, Sayfa 17.

Temizlik ürünleri

NOT

TASKI makineleri, TASKI temizlik ürünleriyle optimum temizlik sonuçları elde edeceğiniz bir şekilde tasarlanmıştır. Başka temizlik ürünleri makinede veya çalışma ortamında işletim arızalarına ve hasarlara yol açabilir. Bu nedenden dolayı sadece TASKI temizlik ürünlerini kullanmanızı tavsiye ediyoruz.
Yanlış temizlik ürünlerinin neden olduğu arızalar, garanti kapsamına dahil değildir.

- Daha fazla bilgi için lütfen TASKI servis bayinize danışın.

Diğer dokümanlar

NOT

Bu makineye ait elektrik şemasını Yedek Parça Listesinde görebilirsiniz.

- Daha fazla bilgi için müşteri hizmetleriyle bağlantı kurun.

NOT

TASKI makineleri için olan bu kullanım kılavuzu ve diğer tüm kullanım kılavuzları aşağıda belirtilen web sitesinde bulunmaktadır:
www.taski.com

Çevresel koruma

Ambalaj malzemeleri geri dönüştürülebilir. Ambalaj malzemelerini evinizin çöpüne atmak yerine lütfen tekrar kullanılabilecekleri yerlere gönderin.

Eski cihazlarda, yeniden değerlendirme işlemine tabi tutulması gereken değerli geri dönüşüm malzemeleri bulunmaktadır. Aküler, yağ ve benzeri maddeler doğaya ulaşmamalıdır. Bu nedenle eski cihazları lütfen öngörülen toplama sistemleri aracılığıyla imha edin.

Cihaza bağlı semboller

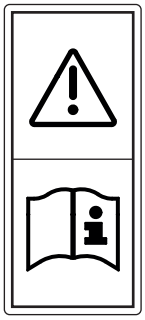

Kullanım talimatı etiketini okuyun:
Makine ile herhangi bir çalışma yapmadan önce kullanım talimatlarını dikkatlice okuyun.

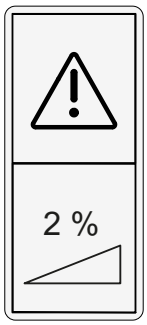

Eğim etiketi:
Makineyi, cihazda belirtilenden daha yüksek eğime sahip yüzeylerde kullanmayın.

Ürün etiketi:
TASKI makineleri, TASKI temizlik ürünleriyle optimum temizlik sonuçları elde edeceğiniz bir şekilde tasarlanmıştır. Bu nedenden dolayı sadece TASKI temizlik ürünlerini kullanmanızı tavsiye ediyoruz.

Su sıcaklığı etiketi:
İzin verilen maksimum su sıcaklığı 60°C/ 140°F. Diversey soğuk su kullanılmasını tavsiye eder, çünkü sıcak su yerle temas ettiğinde hemen yer sıcaklığını aldığından hiçbir faydası yoktur.

Yapıya genel bakış makineler

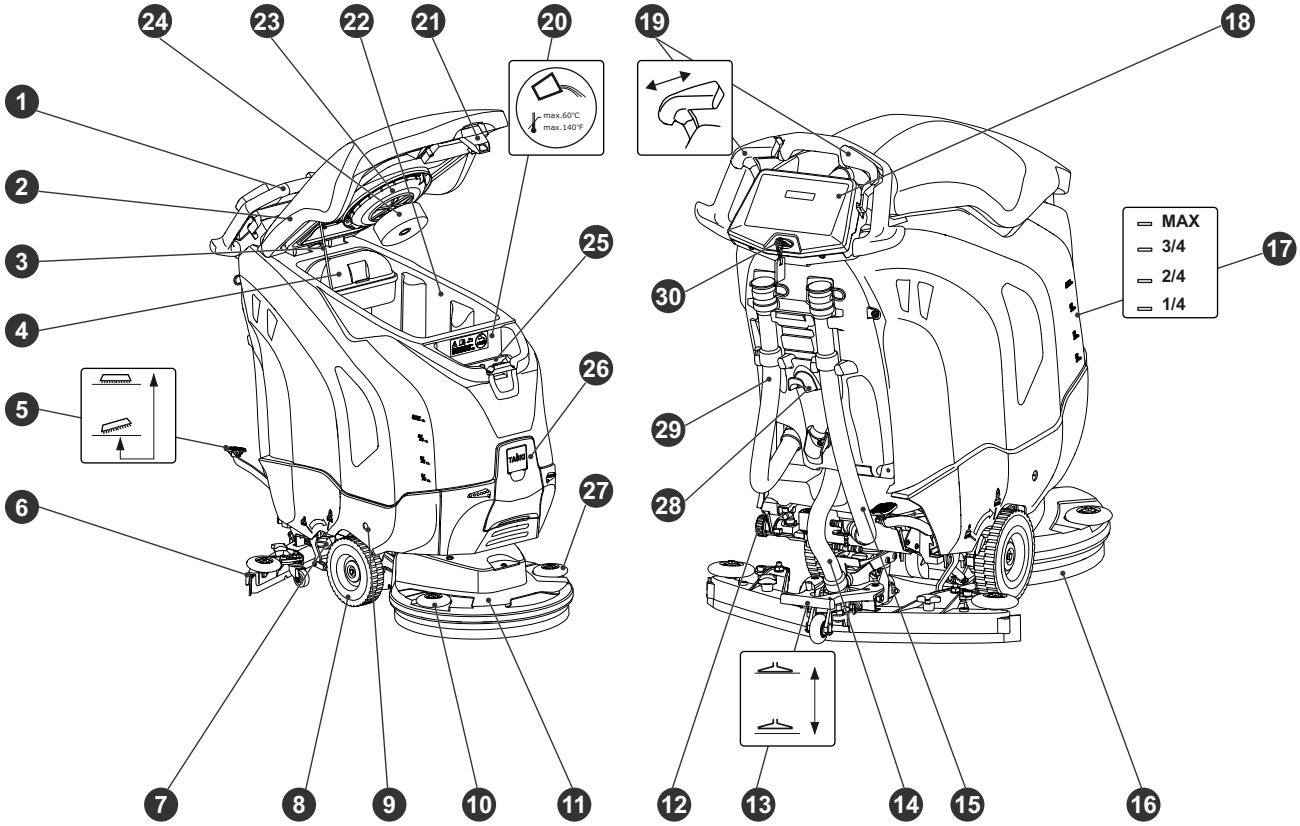

1 Sürüş kolu
2 Tank kapağı
3 Tank kapağı dikey destek
4 Kir eleği
5 Model: Takım ayak pedalı
6 Silici başlık
7 Fırça basıncı/alet basıncı azaltma kolu
8 Taşıma tekerleği
9 Akü bölmesi kilidini açma
10 Tampon makarası sağ
11 Fırça ünitesi
12 Temiz su tankı filtresi
13 Silici başlık ayak pedalı
14 Vakum hortumu
15 Temizleme solüsyonu boşaltma hortumu (mavi kapak)
16 Takım (fırçalar, pedler, vs.)
17 Dolum seviyesi göstergesi
18 Kumanda paneli veya dokunmatik ekran
19 Sürüş şalteri
20 Temiz su tankı
21 Tank kapağını açma
22 Atık su haznesi
23 Emiş filtresi
24 Şamandıra (atık tankı aşırı dolum koruması)
25 Doz ölçeği
26 Otomatik dozaj için yer
27 Tampon makarası sol
28 Kablo sarma yeri
29 Atık suyu boşaltma hortumu (kırmızı kapak)
30 Kontak

Yapıya genel bakış takım üniteleri

Tek bölümlü üst kısım

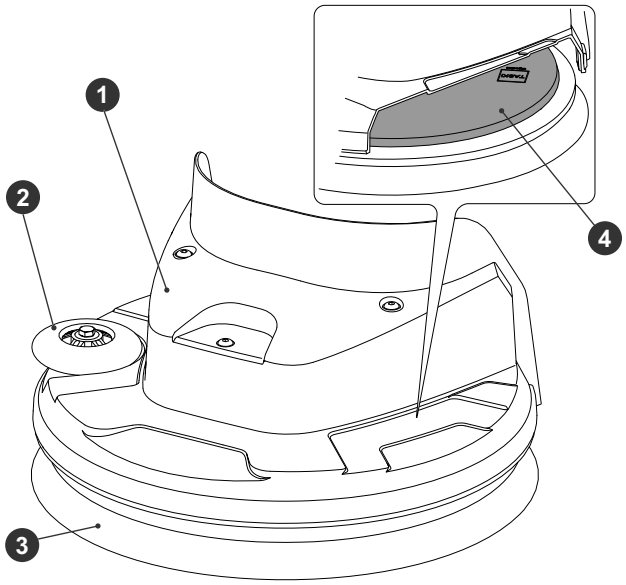

1 Fırça ünitesi
2 Çamurluk silindiri
3 Takım (fırçalar, pedler, vs.)
4 Takım bağlantısı

Çift bölümlü üst kısım

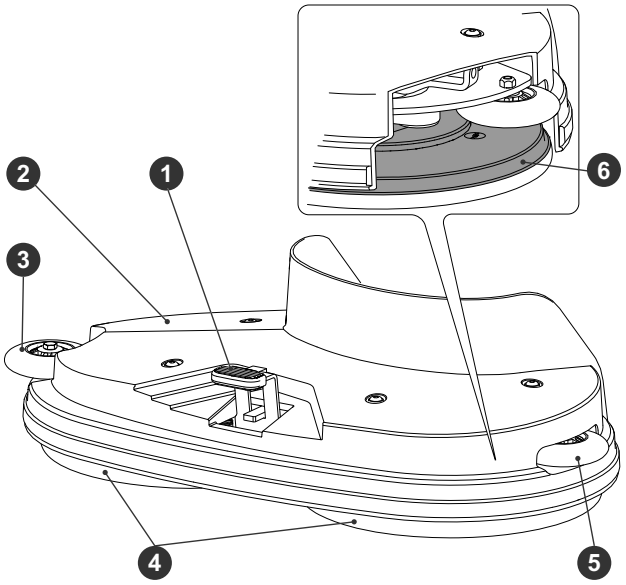

1 Takım kilidini açma
2 Fırça ünitesi
3 Tampon makarası sağ
4 Takım (fırçalar, pedler, vs.)
5 Tampon makarası sol
6 Takım bağlantısı

Silindirik fırça üst kısım

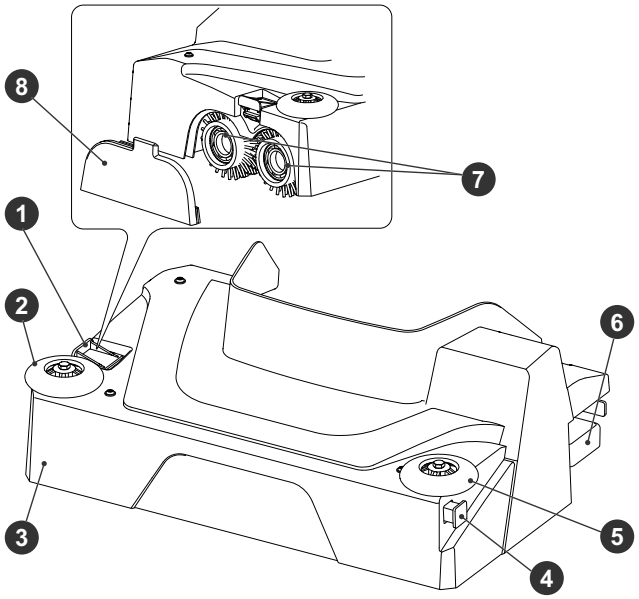

1 Takım kilidini açma
2 Tampon makarası sağ
3 Fırça ünitesi
4 Dağıtım kanalı
5 Tampon makarası sol
6 Kaba pislik tankı
7 Takım (fırçalar, pedler, vs.)
8 Takım tutucu

Eksantrik üst kısım

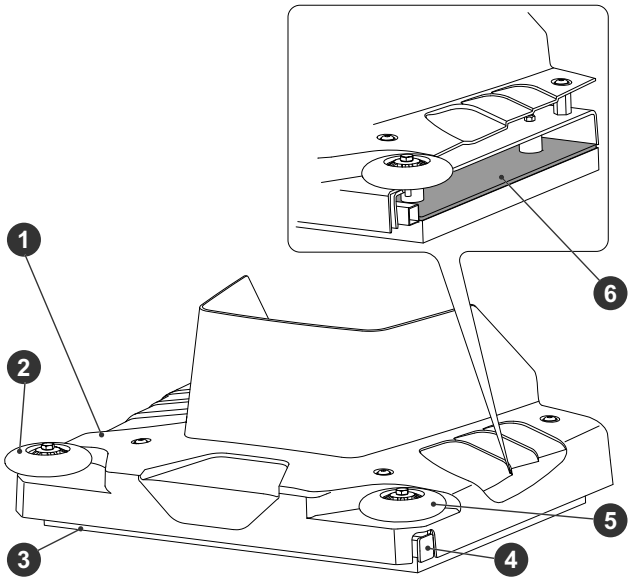

1 Fırça ünitesi
2 Tampon makarası sağ
3 Takım (ped)
4 Dağıtım kanalı
5 Tampon makarası sol
6 Takım bağlantısı

Yapıya genel bakış kontrol paneli / dokunmatik ekran

Kumanda paneli

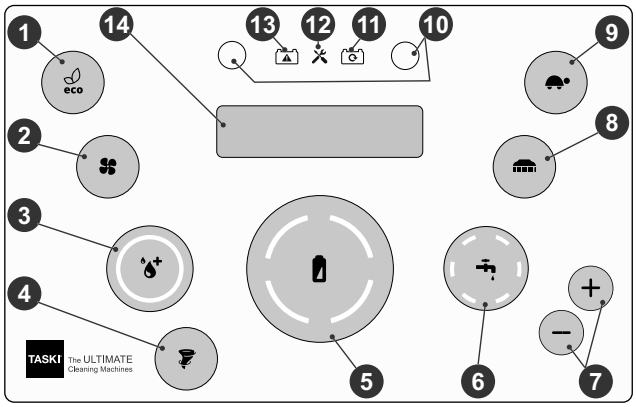

1 ECO modu tuşu AÇIK / KAPALI
2 Emiş ünitesi tuşu AÇIK / KAPALI
3 IntelliDose tuşu AÇIK / KAPALI
4 Twister tuşu AÇIK / KAPALI
5 Batarya Şarj Düzeyi Göstergesi
6 Temizleme solüsyonu besleme tuşu AÇIK / KAPALI
7 Temizleme solüsyonu besleme miktarı (+ / -) tuşları
8 Takım tahriki tuşu (AÇIK / KAPALI)
9 Yavaş hareket tuşu (AÇIK / KAPALI)
10 Tuş servisi (ayrıca IntelliDose dozajı için)
11 Akü şarj ediliyor göstergesi
12 Servis göstergesi
13 Akü/şebeke cihazı arıza göstergesi
14 Ekran

Kumanda paneli ECO

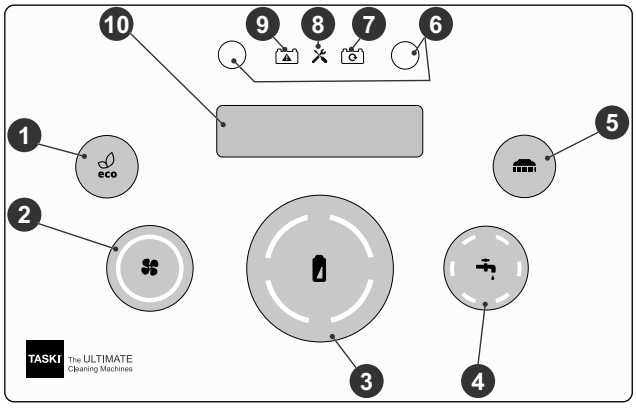

1 ECO modu tuşu AÇIK / KAPALI
2 Emiş ünitesi tuşu AÇIK / KAPALI
3 Batarya Şarj Düzeyi Göstergesi
4 Temizleme solüsyonu besleme tuşu AÇIK / KAPALI
5 Takım tahriki tuşu (AÇIK / KAPALI)
6 Tuş servisi (ayrıca IntelliDose dozajı için)
7 Akü şarj ediliyor göstergesi
8 Servis göstergesi
9 Akü/şebeke cihazı arıza göstergesi
10 Ekran

Dokunmatik ekran

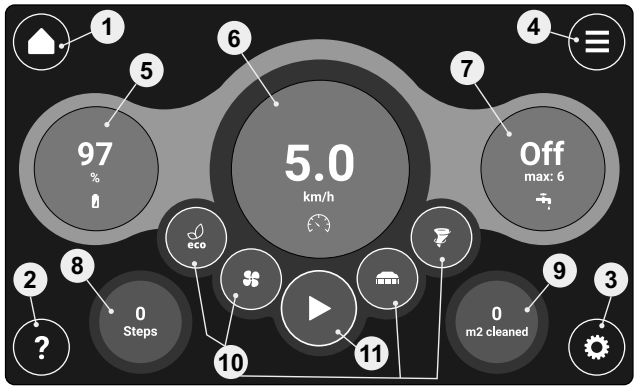

1 Başlangıç ekranı
2 Yardım:
3 Ayarlar
4 Gelişmiş ayarlar menüsü
5 Akü durumu göstergesi
6 Sürüş hızı ayarı
7 Temizleme solüsyonu ayarı
8 İstatistik göstergesi (opsiyonel)
9 İstatistik göstergesi (opsiyonel)
10 Hızlı seçim fonksiyonları
11 Start / Stop fonksiyonları

Aküler

Kabul edilebilir aküler

Bu makinenin işletilmesi için çekiş aküleri zorunludur (ıslak, marş veya cihaz aküleri uymaz). Saf çekiş aküleri tavsiye edilir. Sadece bunlar uzun bir kullanım süresini garanti eder.

Çekiş aküleri kapalı ve bakım gerektirmeyen (VRLA) aküler olarak üretilmektedir (jel, AGM, PureLead, lityum). Her model ve üretici için makinenin gerekli şekilde ayarlanması zorunludur.

Her akü, farklı bir kullanım süresi ve farklı güç özellikleri sunar.

Makinenin ve şarj cihazının programlanması, akülerin monte edilmesinden sonra veya akü tipi ve/veya üreticisi değiştirilirken ve işletime alma öncesinde uygulanmalıdır.

Hatalı bir ayarlama, akülerin zamanından önce arızalanmasına neden olabilir.

NOT

Farklı ve eski akülerin, yeni veya arızalı akülerle birlikte kullanılmasına izin verilmez.

NOT

Eski ve/veya arızalı aküler usulüne uygun biçimde imha edilmelidir. Bkz. Bilgiler, Sayfa 20

Akülerle çalışırken alınacak güvenlik tedbirleri

Aküler asit içerir. Islak akülerin bakımı, montaj ve sökme işleri esnasında koruyucu bir gözlük takılmalıdır!

Göze veya cilde sıçrayan asidi, bol temiz su ile yıkayın veya durulayın. Ardından derhal bir hekime başvurun. Giysileri bol su ile yıkayın!

Aküler şarj edilirken tehlikeli bir gaz karışımı oluşur. Açık ateşten veya yanan cisimlerden mutlaka uzak durun!

Tütün içmeyin!

Cilt yanığı tehlikesi!

Dikkat! Akülerin kutupları her zaman gerilim altındadır, bu nedenle akülerin üzerine cisimler bırakmayın!

Bağlantı terminalleri köprülenmemelidir!

DİKKAT:

Aküleri temiz ve kuru tutun. Sızan asidi veya suyu hemen silin.

- Bu işler sırasında koruyucu eldiven giyinin.

DİKKAT:

Aküler yalnızca Diversey tarafından izin verilen servisler veya uzmanlar tarafından monte edilip bağlantı şemasına göre takılmalıdır.

Montaj veya bağlantı hataları sonucunda ciddi yaralanmalar, bir patlama ve makinede veya çevrede büyük hasarlar meydana gelebilir.

DİKKAT:

Aküler şarj edilirken yeterli bir havalandırma sağlanmalıdır.

NOT

Ayrıca, akü üreticisinin ürün güvenlik veri kağıdı riayet edin.

NOT

Ayrıca, akü üreticisinin işletim talimatlarına riayet edin.

DİKKAT:

Akülerin bakımı yapılırken, bunların makineden ayrılmış olması gerekir!

Akü bağlantı şeması

ULTIMAXX 1900 (Gel)

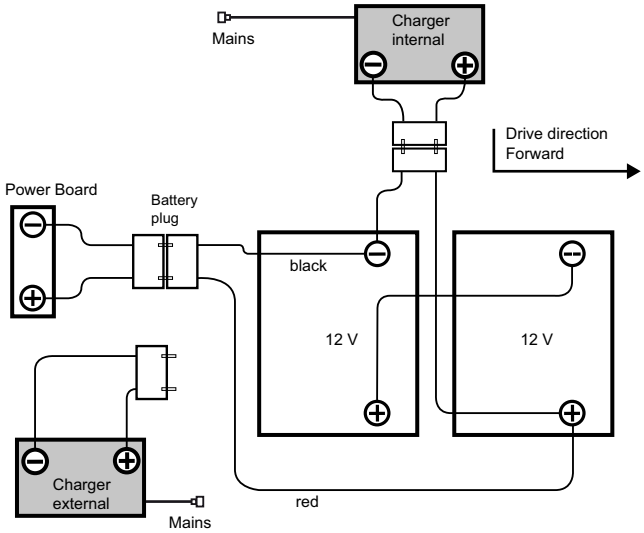

ULTIMAXX 2900 (Gel)

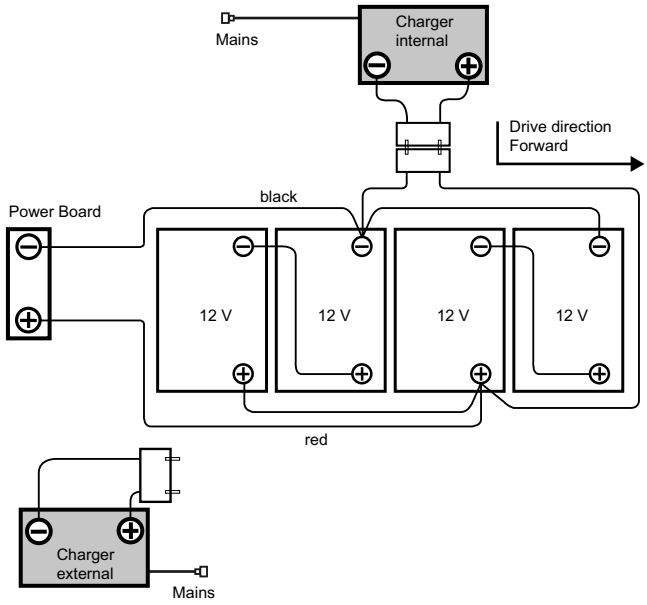

ULTIMAXX 1900 (Lithium)

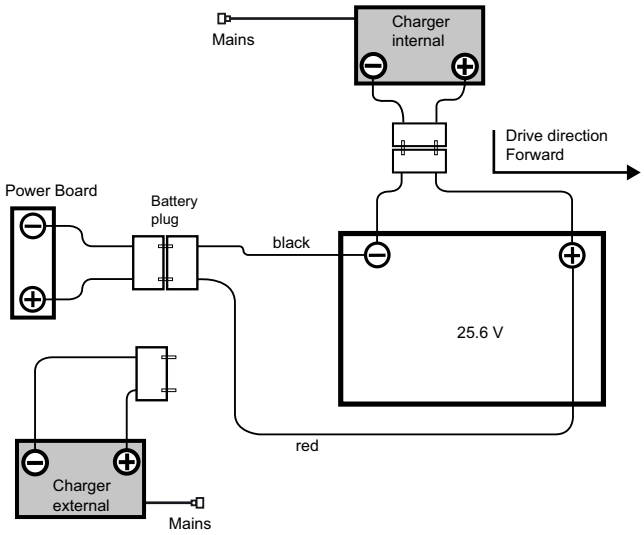

ULTIMAXX 2900 (Lithium)

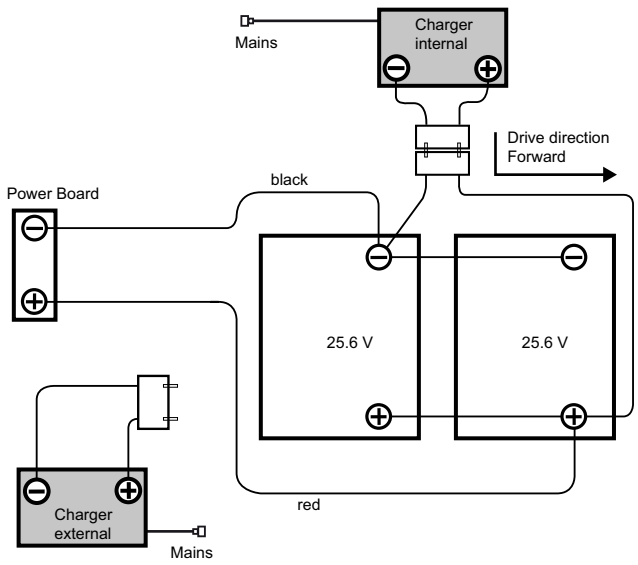

Acil durumlar

TEHLİKE:

Acil durumlarda (makinenin yanlış biçimde hareket etmesi) anahtar çekilmelidir.

Şarj işlemi

DİKKAT:

Harici akü şarj cihazı üreticisinin kullanım kılavuzunu dikkate alın.

DİKKAT:

Her akü tipi ve/veya akü üreticisi için farklı bir şarj karakteristik eğrisi gereklidir.

Yanlış bir şarj karakteristik eğrisi veya uygun olmayan bir şarj cihazının kullanımı, akülerin zamanından önce arızalanmasına veya hızla tahrip olmasına yol açar.

NOT

Opsiyonel olarak temin edilebilen ve araca monteli şarj cihazları akünün büyüklüğüne uyarlanmış olup, fabrika çıkışında veya TASKI servis teknisyeni tarafından tavsiye edilen aküler için ayarlanan birden fazla şarj eğrisi içerir. Bu talimat ayrıca stasyoner (harici) şarj cihazları kullanıldığında geçerlidir.

DİKKAT:

Devamlı kısa süreli kullanımlar ve her seferinde yapılan ilave şarjlar, akülere kalıcı hasar verebilir.

- Referans değeri: İlave bir şarjdan önce, mevcut kapasitenin yakl. en az %20'si giderilmiş olmalıdır.

DİKKAT:

Maksimum olası ömür sürelerine gelebilmeleri için, çekiş aküleri haftada 2x komple bir şarj döngüsünden (12-16 saat) geçmek zorundadır.

DİKKAT:

Makinenin uzun süreli kullanılmaması durumunda aküler komple bir şarj döngüsünden geçmelidir. Şarj cihazı bu işlemden sonra makineden veya şebekeden kesilir. Aküler zamanla deşarj olur. Tipe göre 3 - 6 ay sonra yeniden şarj edilmeleri gerekir.

- Tekrar işletime alma öncesinde aküler komple bir şarj döngüsünden geçmelidir.

DİKKAT:

Makineyi daha uzun süre kapatmak için anahtarı çıkarın.

Harici şarj cihazıyla şarj işlemi

NOT

Sadece akü üreticisi tarafından tavsiye edilen ve SELV (Düşük gerilim güvenliği) sertifikasına sahip olan şarj cihazları kullanılabilir.

TEHLİKE:

Şarj cihazı gerilime bağlıyken (şarj cihazı açıkken) makineye takılmamalıdır.

Bu sırada kullanıcı, elektrik çarpması nedeniyle yaralanabilir.

UYARI:

Şarj kabloları yüksek akımlar aktarır. Priz, kablo veya cihaz bağlantısında hasar varsa; şarj cihazının kullanılmasına izin verilmez.

- Harici akü şarj cihazını makinenin akü şarj soketine bağlayın.

NOT

İyi bir elektrik temasının sağlanması için fişin sonuna kadar takılmış olmasına dikkat edin.

NOT

Takılan şarj cihazının şarj işlemini başlatıp başlatmadığını kontrol edin.

NOT

Bir şarj işlemi esnasında tüm makine fonksiyonları devre dışıdır.

Araca monteli (opsiyonel) şarj cihazıyla şarj işlemi

DİKKAT:

Makine kapatılmış olmalıdır. Anahtarı çıkartın.

- Ana kordonu çıkartın ve (gecikmeli tipten sigortaya bağlı) bir prize bağlayın.

Şarj işleminin tamamlanmasından sonra

UYARI:

Akülere bağlantıyı kesmeden önce şarj cihazını kapatın.

Devrede olan şarj cihazının ayrılması yüzünden akü bölmesinde bir patlama olabilir.

- Araca monteli (opsiyonel) şarj cihazlarında ana kordonu öngörülen bölgede istifleyin.
- Şarj kablosunun kuru ve hasarlara karşı korunmuş olmasını sağlayın.

Açık (ıslak) akülerin bakımı ve korunması

NOT

Bakım gerektirmeyen akülerin korunması, doğru şarj işlemlerinin yerine getirilmesi ve şarj eğrisinin doğru ayarlanması ile sınırlıdır.

Bakım için akü bölmesinin açılması

- Makine kapatılmalı ve anahtar çıkarılmalıdır.

UYARI:

Akü bölmesi açılmadan önce her iki tank bölgesinin boş olduğundan emin olunmalıdır.

- Silici başlığı indirin.

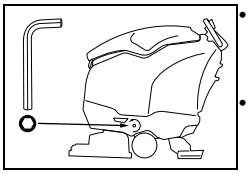

- Makinenin ön tarafında altta solda ve sağda akü bölmesine ait açma mekanizmasını görebilirsiniz.
- Her iki vidayı çözün ve bunları çıkartın.

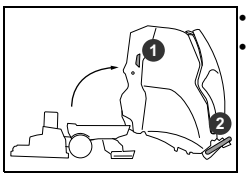

- Makinenin solunda durun.
- Bir elinizle tutamağı (1), diğer elinizle sürüş kolunu (2) tutun ve sürüş kolu zemine dayanana kadar akü bölmesini dikkatle açın.

UYARI:

Bakımı tamamladıktan sonra, tankı orijinal konumuna dikkatlice yatırın ve vidaları değiştirin.

NOT

Silici başlığı yeniden kaldırın.

NOT

Anahtarı tekrar takın.

İşletime almadan önce

Kaydırma sürüşü

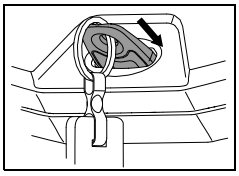

- Makineyi çalıştırın (kontak).
- Sürüş kolunu tutun ve rahatça çalışma yapabileceğiniz şekilde ellerinizi konumlandırın.

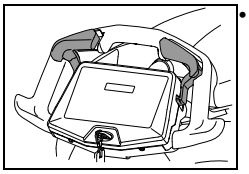

- Sürüş şalterine sürüş yönünde hafifçe basarak makineyi harekete geçirirsiniz, sürüş şalteri bırakıldığında ise makine durur.

Takımın kullanılması

Yerleştirme öncesinde:

- Fırçanın kırmızı işaretin (fırçanın kıl demeti) veya 1 cm'lik kıl uzunluğunun altına düşmediğini kontrol edin.
- Pedi aşınma ve temizlik bakımından kontrol edin.

DİKKAT:

Aşınma sınırına ulaşan fırçaları kullanmayın. Bu sınır, kırmızı kıl demetinin uzunluğuyla gösterilmektedir. Aşınmış veya kirlenmiş olan pedleri kullanmayın. Sadece orijinal TASKI takımları kullanın.

Buna uyulmadığı takdirde, kusurlu temizlik sonuçları ve zemin hasarları meydana gelebilir.

Tek ve çift bölümlü üst kısım

- Takım donanımının altında takımı pozisyonlandırın.
- Makineyi devreye alın.

  Göstergeler kısa süreli yanar.

Model: Otomatik fırça alçaltma ünitesi

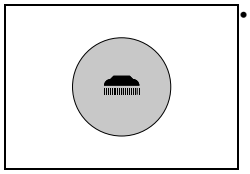

- Takım tahriki AÇIK / KAPALI tuşlarına basın.

  İndirme esnasında fırça tahrik ünitesi yavaşça titreşmeye başlar. Böylece takım merkezlenir ve yerine bağlanır.

  Gösterge yanar.

Model: Ayak manivelası

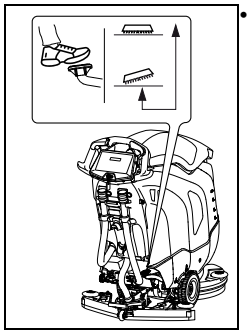

- Ayak manivelasını çözün ve takımı yavaşça indirin.

  İndirme esnasında fırça tahrik ünitesi yavaşça titreşmeye başlar. Böylece takım merkezlenir ve yerine bağlanır. Takım tahriki göstergesi yanar.

NOT

Fırça aşağıda ise, makine biraz ileri ve geri hareket ettirildiğinde yerine bağlanması kolaylaştırılabilir.

Silindirik fırça üst kısım

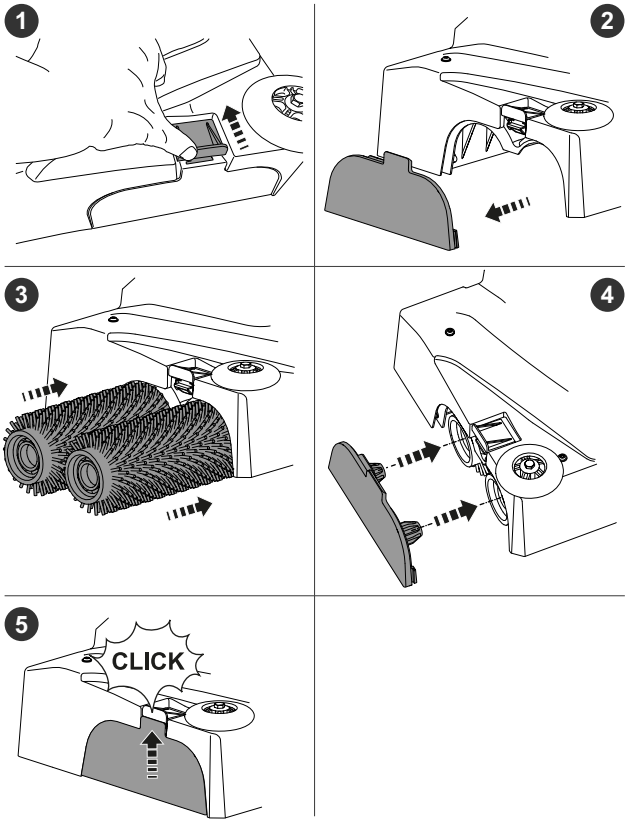

Eksantrik üst kısım

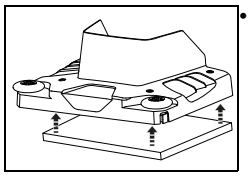

- Eksantrik pedi elle yörünge pedi tutucusuna bastırın.

NOT

Pedin ped tutucusuna karşılık gelecek şekilde yerleştirildiğinden emin olun.

Silici başlığın monte edilmesi

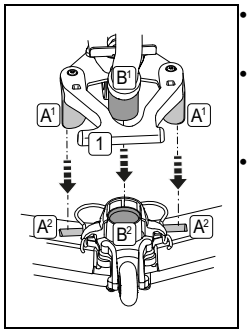

- Silici başlığı [A2] başlık tutucusunun [A1] altına pozisyonlandırın.
- Başlık tutucusu kilitlenene kadar ayak manivelasını [1] aşağıya doğru bastırın.
- Emiş hortumunu [B1] başlık bağlantısına [B2] takın.

Temiz su tankının doldurulması

DİKKAT:

Maksimum kabul edilebilir su sıcaklığı 60 °C/140 °F.

- Diversey soğuk su kullanılmasını tavsiye eder, zira sıcak su zemine temas ettiğinde hemen zeminin sıcaklığını alır ve bu nedenle bir yarar getirmez.

- Makine kapatılmış olmalıdır.

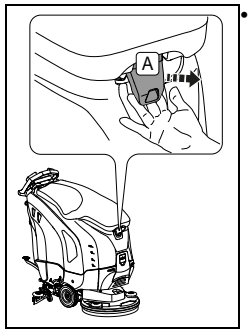

- Tank kapağı ve tank arasındaki açıklığın içine elinizi uzatın ve kilit açma kolunu [A] çekin.

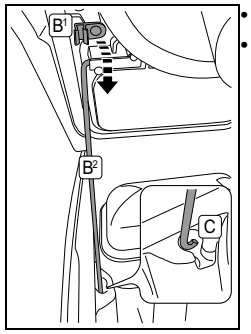

- Tank kapağını açın.
- Dikey desteği [B2] tutucunun dışına [B1] çevirin ve tank girintisine [C] yerleştirin.

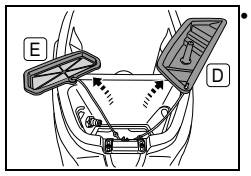

- Dozaj ölçeğini [D] ve temiz su süzgecini [E] çıkarın.

- Temiz su tankına su doldurun.
  İzin verilen maksimum dolum seviyesi (sayfa 4).
- Dikey desteği tutucuya çevirin, tank kapağını orijinal konumuna geri yatırın ve yerine kilitlenene kadar aşağı bastırın.

Temiz su tankının Aquastop filtresi (opsiyonel) ile doldurulması

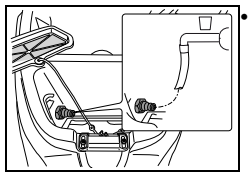

- Su hortumunu Aquastop filtresine bağlayın.

- Temiz su tankına su doldurun.

Dozaj

UYARI:

Kimyasal ürünlerle çalışırken eldivenler, koruyucu gözlük ve uygun (koruyucu) iş kıyafeti giyilmelidir!

TEHLİKE:

Yalnızca Diversey firmasının tavsiye ettiği kimyasal ürünleri kullanın ve ürün bilgisini mutlaka dikkate alın.

Uygun olmayan ürünlerin (bunlardan bazıları klor, asit veya çözücü içeren ürünlerdir) bir sağlık tehdidine ve ayrıca makinede ağır zararlara yol açabilir.

NOT

Doğru bir dozaj için doz ölçeğindeki skalayı kullanın.

- Tanktaki dolum seviyesi işareti doz ölçeğindeki işarete uygundur. Makine tipi ayrıca doz ölçeğinde bildirilmiştir!

Ürünün ambalajı üzerindeki bilgi	Tank içeriği	Doz ölçeği
%0.5	1/2	1 x 1/2
	MAX	1 x MAX
%1	1/2	1 x MAX (2 x 1/2)
	MAX	2 x MAX

Doz ölçeği uygulaması

- Ölçülen ürünü doz ölçeğiyle temiz su tankının suyuna verin.
- Tank kapağını biraz kaldırın.
- Dikey desteği tekrar tutucuya çevirin.
- Tank kapağını kapatın.
- Tank kapağının en öndeki kısmına hafifçe bastırarak tankı kilitlemiş olursunuz.

Otomatik dozaj (opsiyonel)

NOT

TASKI opsiyonel olarak otomatik bir dozajı (IntelliDose) sunar. Bu sonradan da monte edilebilir.

- Lütfen müşteri hizmeti danışmanınızla görüşün.

IntelliDose doldurma / boşaltma

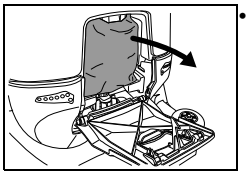

- Otomatik dozaj kapağını açın ve yoğunlaştırma torbasını çıkarın.

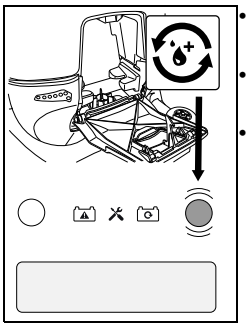

- IntelliDose tuşunu (bkz. sayfa 6) 2 saniye basılı tutun.
- Sistemi boşaltma ayarına gitmek için IntelliDose tuşuna tekrar basın.
- Sağ Servis tuşuna basarak boşaltmanın başladığını onaylayın.

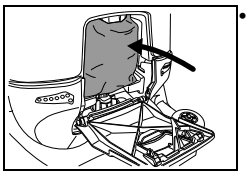

- Yeni yoğunlaştırma torbasını yerleştirin ve otomatik dozajın kapağını kapatın.

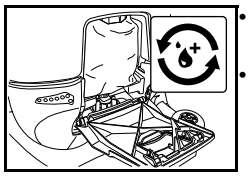

- IntelliDose tuşuna basarak sistemi doldurun.
- Sistemin doldurulması yaklaşık 18 saniye sürer.

NOT

IntelliDose artık çalışmaya hazırdır.

- Aşağıdaki bölümde konsantrasyon ve yüksek konsantrasyon ayarlarına dikkat edin.

Konsantrasyon ve yüksek konsantrasyon ayarı

- Eco modu ve Temizleme solüsyonu tuşlarına (Bkz. sayfa 6) 2 saniye basılı tutun.

  Ekranda yetkili kullanıcı menüsü görüntülenir.
- Konsantrasyon ve yüksek konsantrasyon arasındaki ayara gitmek için Eco-Mode tuşuna tekrar basın.
- Temizleme solüsyonu besleme miktarı tuşları ile konsantrasyon (%0,2 - %0,5) ve yüksek konsantrasyon (%1 - %2,5) arasında seçim yapılabilir.
- Seçimi onaylamak için Temizleme Solüsyonu tuşuna basın.

IntelliDose dozajını ayarlama

- IntelliDose tuşuna 2 saniye basılı tutun.

  Ekranda dozaj ayarlama menüsü görüntülenir.
- Servis tuşlarıyla, konsantrasyonun ön ayarına bağlı olarak dozaj ayarlanabilir.
- Ayarı onaylamak için IntelliDose tuşuna tekrar basın.

Ön temizlik

UYARI:

Mevcut olabilen cisimleri (ahşap, metal parçalar vs.) temizleme alanından uzaklaştırın.

Bu, cisimlere zarar verebilir, dönme nedeniyle nesnelerin fırlamasına ve kişisel yaralanmalara ve maddi hasara neden olabilir.

Çalışmaya başlama

UYARI:

Bu makine ile çalışırken daima sağlam tabanlı ayakkabılar ve uygun iş kıyafeti giyilmesi gerekir!

NOT

Makine işletildiği esnada her zaman iki eli de direksiyonda / sürüş kolunda tutarak güvenli bir kullanım sağlayın.

UYARI:

Boş bir alanda ilk sürüş denemelerine başlayarak öncelikle makineye alışın.

UYARI:

Makinenin kullanımı esnasında düşen cisimlerden dolayı bir tehlike varsa, ulusal yönetmelikler gereğince korunma tedbirleri alınmalı veya uygulanmalıdır.

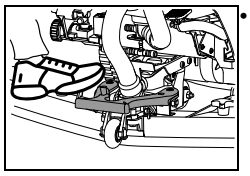

- Silici başlığı indirin.

Model: Otomatik fırça alçaltma (ULTIMAXX Premium seçeneği)

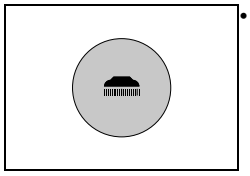

- Takım tahriki AÇIK / KAPALI tuşlarına basın.

Model: Ayak manivelası

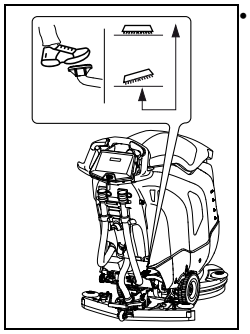

- Ayak manivelasını çözün ve takımı yavaşça indirin.

Temizlik başlangıcı

- Makineyi açın (tuşa basın).
  Göstergeler kısa süreli yanar.

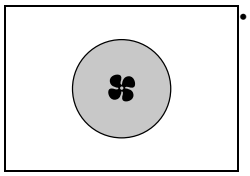

- Emiş ünitesi AÇIK/KAPALI tuşuna basın.
  Gösterge yanar, emme motoru çalışmaya başlar.

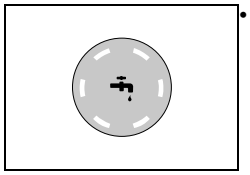

- Temizleme solüsyonu besleme AÇIK/KAPALI tuşuna basın.
  Gösterge yanar.
  Takımlar döndüğü zaman temizleme solüsyonu beslemesi başlatılır.

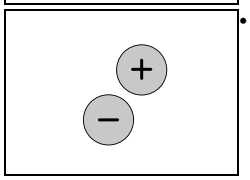

- Temizleme solüsyonu besleme miktarı +/- tuşlarına basarak istediğiniz dozajı seçin.

NOT

Diversey, doğru ürün dozaj miktarı belirlenerek kalıcı bir çalışma yapılmasını önermektedir.

Düşük veya aşırı bir dozajdan dolayı tatmin edici olmayan temizleme sonuçlarına yol açılır.

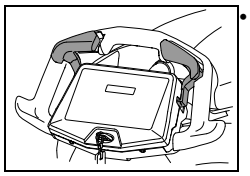

- Sürüş şalterine sürüş yönünde hafifçe basarak makineyi harekete geçirirsiniz.

Makine kullanılmadığı zaman kapatma fonksiyonu

NOT

Makine kullanılmadığı zaman 5 dakika sonra kendiliğinden kapanır.

Bu 5 dakika esnasında:

- Kesinlikle fırçalar üzerinde oynama yapılmamalıdır.
- Kullanıcı makinenin görüş alanından uzaklaşmamalı.
- Sadece silici başlık, emilmiş veya sıkışan nesnelerden temizlenebilir.
- Kullanıcı sadece çalışma alanını boşaltmak amacıyla ve görüş alanını kaybetmeden uzaklaşabilir.

Akü kapasitesi - hazırlık durumunun sonu

Akü durum göstergesi mevcut işletim süresi hakkında bilgi verir.

- Kırmızı gösterge yanıp sönmeye başladığında, yakl. 2 dakika fazla çalışma süresi kalır.
- Otomatik fırça alçaltma üniteli makinelerde, fırça motoru kapatılır ve fırça ünitesi çalıştırılır.
  Ayak pedallı makinelerde fırça motoru kapatılır ve fırça ünitesi yerde kalır.
- Kırmızı gösterge sürekli ışığa dönüşür.
- Bu durumda makineyi şarj istasyonuna sürmek için 10 dakika daha kalır. Sonra makine kendiliğinden durur.
- Yeniden bir işletime alma için akülerin komple şarj edilmesi zorunludur.

Temizleme yöntemi

Direkt temizleme yöntemi:
Tek bir işlemde ovalama ve emme.

Dolaylı temizleme yöntemi:
Temizleme solüsyonunu uygulayın, ovalama ve emme işlemleri birden fazla çalışma adımında gerçekleşir.

NOT

Bazı durumlarda, zemin döşemesi/kirlenme ve temizlik ürünün özel bir kombinasyonu mevcut olduğunda makine idaresi olumsuz etkilenebilir.

- Opsiyonel olarak tedarik edilebilen tekerlerle makinenin zemindeki çekişi iyileştirilebilir. Lütfen TASKI müşteri danışmanınızla görüşün.

Temizleme solüsyonunun ilave edilmesi

UYARI:

Temizleme solüsyonu olmadan çalışıldığında zemin hasarına yol açılabilir.

DİKKAT:

Pompadan gelen bir takırtı sesi temiz su tankının boş olduğunu bildirir.

- Pompa asla uzun süreliğine kuru çalıştırılmamalıdır.

- Makine kapatılmış olmalıdır.
- Tank kapağını açın.
- Temiz su tankına su doldurun, bkz. sayfa 10.
- Temizlik ürününü doz ölçeğiyle ilave edin.
- Tank kapağını kapatın.

Atık suyun boşaltılması

Atık tankı dolu:

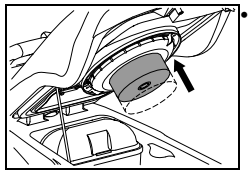

- Atık tankı dolu olduğu zaman şamandıra emiş filtresine çekilir.
  Emicinin devir sayısının yükselmesi ile ses değişikliği ve ayrıca suların yerde kalması bu durumu size bildirir.
- Atık tankını boşaltın, bkz. sayfa 13.

Çalışmanın sonu

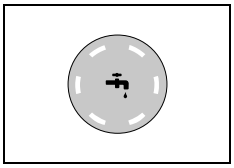

- Temizleme solüsyonu AÇIK/KAPALI tuşuna basın.

  Temizleme solüsyonunun beslemesi durdurulur.

- Takımların kısa bir süreliğine dönmeye devam etmesi için birkaç metre daha gidin, böylece bir "damlatma" önlenmiş olur.

  Özellikle TASKI contact pedlerinde bu önemlidir!

Model: Otomatik fırça alçaltma (ULTIMAXX Premium seçeneği)

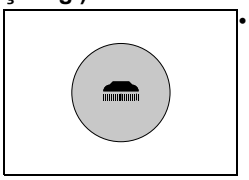

- Takım tahriki AÇIK / KAPALI tuşlarına basın.

  Gösterge yanar, fırça ünitesi durdurulur ve kaldırılır.

- Geride kalan atık suyun çekilmesi için birkaç metre daha ilerleyin.

Model: Ayak manivelası

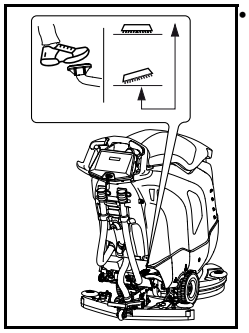

- Takımı kaldırmak için, kilitlenene kadar ayak manivelasını aşağıya doğru bastırın.

- Geride kalan atık suyun çekilmesi için birkaç metre daha ilerleyin.

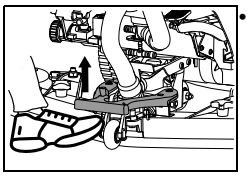

- Silici başlığı kaldırın.

  Hortumun içindeki geri kalan atık su emilene kadar emiş ünitesini çalıştırmaya devam edin.

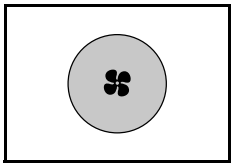

- Emiş ünitesi AÇIK/KAPALI tuşuna basın.

  Gösterge yanar, emme motoru durdurulur.

- Makineyi kapatın.

DİKKAT:

Boşaltma ve temizlik için aşağıda belirtilen adımlarda, makine her zaman kapatılmış olmalıdır (anahtarı çıkartın).

Silici başlığın çıkartılması ve temizlenmesi

- Başlık bağlantısından emiş hortumunu çekip alın.

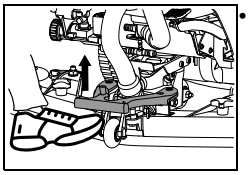

- Silici başlığı ayakla kaldırın.

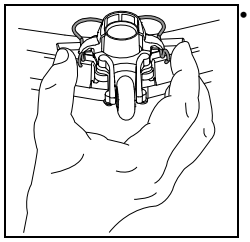

- Kilit yaylarını bir araya bastırın. Silici başlık böylece çözülür ve başlık tutucusundan çıkartılabilir.

- Silici başlığı musluk suyunun altında bir fırçayla temizleyin.

NOT

Sadece temizlenmiş ve sağlam silecek bıçaklarıyla optimum bir emme sonucu elde edilir!

Atık ve temiz su tanklarının boşaltılması ve temizlenmesi

NOT

Atığın veya temizleme solüsyonunun bertarafı ulusal yönetmeliklere göre uygulanmalıdır.

NOT

Atık tankını boşaltırken temizlik maddesi üreticisinin kişisel koruma donanımı hakkındaki yönetmelikleri dikkate alın.

Şu prosedürü uygulayın:

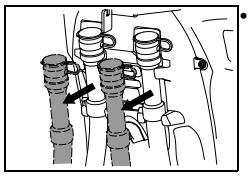

- Boşaltma hortumunu tutucudan dışarı alın.

- Tutamak yüksekliğinde kırmızı veya mavi kapağı açın, hortum ucunu yavaşça indirin ve atık tankını veya temiz su tankını boşaltın.

Atık ve temiz su tanklarının temizlenmesi

- Dikey desteği tutucunun dışına çevirin ve tank girintisine yerleştirin.
- Atık ve temiz su tanklarını temiz suyla iyice çalkalayınız.

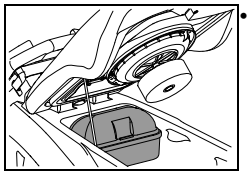

- Kir eleğini (sarı) dışarı alın, boşaltın ve musluk suyunun altında yıkayıp durulayın.

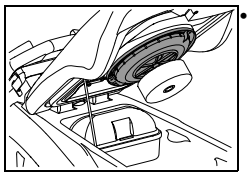

- Emiş filtresini (sarı) çıkartın ve kiri bir bezle veya yumuşak bir fırçayla giderin.

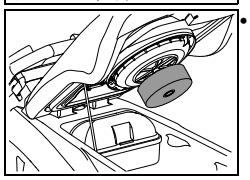

- Şamandırayı sağlamlığı bakımından kontrol edin.

- Boşalttıktan sonra kırmızı ve mavi kapağı tekrar kapatın ve hortumları bağlama bileziğinin içine geri asın.
- Kaba pislik sepetini (sarı) ve emiş filtresini tekrar monte edin.

DİKKAT:

Tıkalı bir emiş filtresi, emiş gücünü etkileyebilir.

Temiz su tankı filtresinin temizlenmesi

DİKKAT:

Her iş sonunda temiz su tankı filtresini temizleyin.
Tıkanmış filtreler, temizlik maddesi beslemesini engelleyebilir ve bu nedenle zemin hasarına yol açabilir.

- Makine kapatılmış olmalıdır (ana şalter).

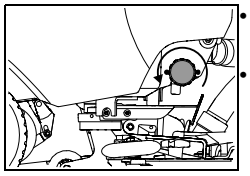

- Temiz su tankı filtresini çevirip açın ve çıkartın.
- Bunu temiz suyla iyice çalkalayınız.

NOT

Filtre tankın çıkışından daha altta bulunur. Temizleme solüsyonunun bir artık miktarı ancak filtre sökülürken dışarı akacaktır.

- Filtreyi tekrar takın ve çevirerek kapatın.

Takımın çıkartılması ve temizlenmesi

NOT

Her temizleme çalışmasının sonunda takımı temizleyin.

- Makine kapatılmış olmalıdır.

Tek bölümlü üst kısım:

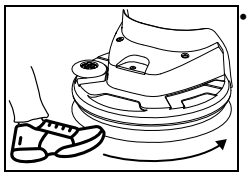

- Takımı ayakla saat yönünün tersine takım kavramasından öteye çevirin.

Çift bölümlü üst kısım:

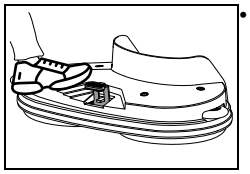

- Ayakla kısa süre için, fakat kuvvetle takım çıkartıcısına bastırın.

Silindirik fırça üst kısım:

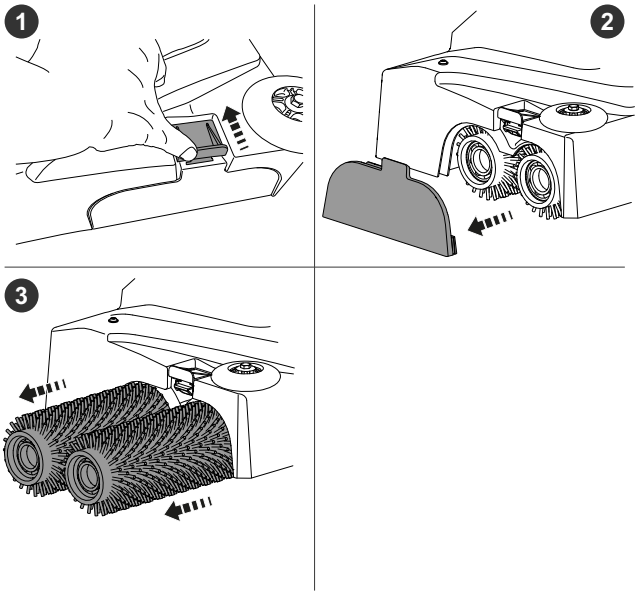

Eksantrik üst kısım:

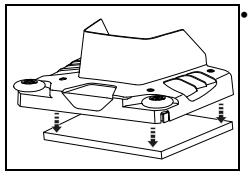

- Yörünge pedini yörünge pedi tutucusundan elle çıkarın.
- Takımları çıkartın ve musluk suyunun altında temizleyin.

Makinenin temizlenmesi

DİKKAT:

Makineyi asla yüksek basınçlı temizleyiciyle veya su jetiyle temizlemeyin.
Makineye sızan su, mekanik veya elektrikli parçalarda ciddi hasara neden olabilir.

- Makineyi nemli bir bezle silin.

Makinenin depolanması / park edilmesi (işletim dışında)

DİKKAT:

Makine kapatılmış olmalıdır. Anahtarı çıkartın.

NOT

Makineyi, kaldırılmış silici başlık, kaldırılmış takım ve açık tank kapağıyla depolayın.
Tank bu şekilde kuruyabilir. Bu sayede küf mantarlarının ve kötü kokularının oluşması engellenebilir.

DİKKAT:

Makineyi asla boş akülerle depolamayın.
Aküler bundan dolayı onarılamaz şekilde hasara uğrar.

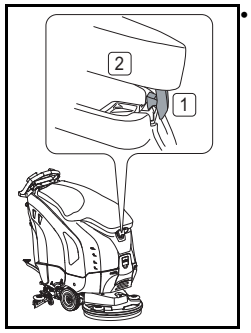

- Tank kapağını açın, tank kapağı serbest bırakma düğmesini [1] içeriye doğru dikkatlice bastırın ve tank kapağını [2] tankın üzerine oturana kadar indirin.

Servis, bakım ve koruma

Makinenin bakımı, kusursuz bir işletimin ve uzun bir ömür süresinin ön koşuludur.

UYARI:

Makine sadece yardımcı gereçlerle kaldırılmalıdır (örn. kaldırma platformu, çıkış rampası vs.)!
Makinenin yüksek ağırlığı kaldırma sırasında yaralanmalara neden olabilir.

DİKKAT:

Sadece TASKI orijinal parçalar kullanılabilir, aksi halde her türlü garanti ve sorumluluk haklarının iptaline sebep olunur!

NOT

Kasıtsız makine işlevlerinin hariç tutulması için daima bakım çalışmalarına başlamadan önce

- makine kapatılmalı,
- anahtar çekilip alınmalı.

İşaret açıklaması:
◇ = Her temizlik sonunda, ◇◇ = her hafta,
◇◇◇ = her ay, ⊗ = servis lambası

Faaliyet	◇	◇◇	◇◇◇	⊗	Sayfa
Akülerin şarj edilmesi	●				8
Saf su ekleyin (sulu tip akü seti) Akü üreticisinin kontrol defterini dikkate alın!		●			9
Atık ve temiz su tanklarının boşaltılması ve temizlenmesi	●				13
Sarı işaretli tüm parçaların temizlenmesi	●				
Takımların temizlenmesi	●				14
Silici başlığın temizlenmesi, silecek bıçaklarının aşınma kontrolü ve gerekirse değiştirilmesi	●				13
Makineyi nemli bezle silin	●				14
Tank kapağının fitil contasının temizlenmesi ve çatlak kontrolünün yapılması, gerekirse değiştirilmesi	●				
HEPA filtresini kontrol edin ve gerekirse değiştirin	●				
Diversey servis teknisyeni tarafından bakım / servis programı				●	

Bakım aralıkları

TASKI makineleri, fabrikada ve yetkili denetmenler tarafından güvenlikleri açısından kontrol edilmiş olan yüksek nitelikli makinelerdir. Elektrikli ve mekanik bileşenler, uzun süreli bir kullanımdan sonra aşınma ve yaşlanmaya tabidir.

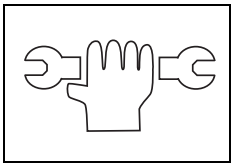

- İşletim güvenliğinin ve kullanıma hazır durumu için, bakım göstergesi yandığı anda (fabrika ayarı 550 çalışma saatleri) veya yılda en az bir kez bir servis yapılmalıdır.

NOT

Olağanüstü iş yüklerinde ve/veya yetersiz bakımda daha kısa aralıklar gereklidir.

Müşteri hizmeti

Bir işletim arızası veya sipariş nedeniyle bizimle bağlantı kurduğunuzda daima tip adını ve makine numarasını belirtin.
Bu bilgileri makinenizin tip levhasında görebilirsiniz. Bu kullanım talimatının son sayfasında size en yakın TASKI servis bayisinin adresini bulabilirsiniz.

Silecek bıçağı değişimi

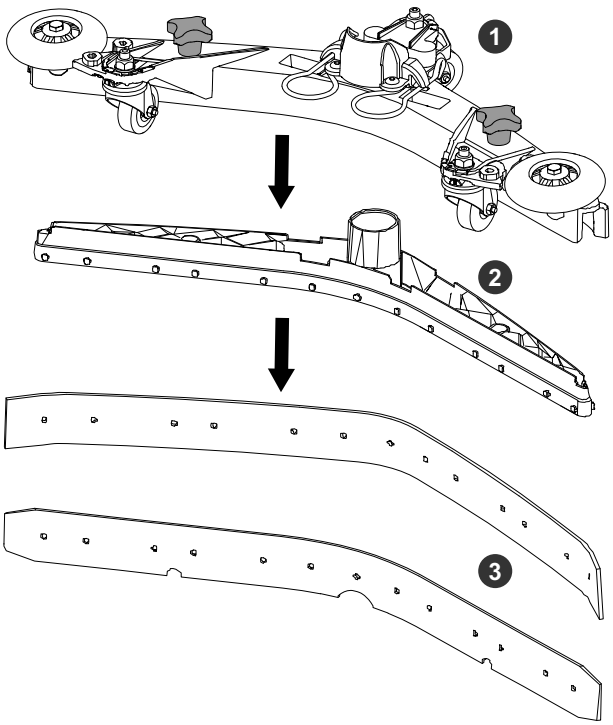

- Yıldız topuzlu vidaları (1) sökün, silecek bıçağı gövdesini (2) silici başlık gövdesinden dışarı çekin ve silecek bıçaklarını (3) çıkartın
- Şimdi silecek bıçaklarını çevirebilir veya değiştirebilirsiniz.
- Silecek bıçağı gövdesini (2) tekrar silici başlık gövdesinin içine takın ve yıldız topuzlu vidaları (1) yeniden vidalayın.

Arızalar

Arıza	Olası neden	Arızanın giderilmesi	Sayfa
İşlevsiz makine açılamaz	Makine kapatıldı	• Anahtara bastırın	4
	Ana sigorta arızalı	• Sigortayı kontrol edin/değiştirin • Servis bayisine başvurun	
	Hareket engelleme düzeni etkindir veya kumandada hata var	• Servis bayisine başvurun	
	Akü deşarj olmuş veya akü şarj cihazı bozuk	• Aküyü şarj edin • Servis bayisine başvurun	9
	Aküler bozuk	• Servis bayisine başvurun	
Fırça ünitesi veya emiş ünitesi kapanmıyor	Elektronikte veya kumanda panelinde hata	• Anahtarı çekerek makineyi durdurun • Servis bayisine başvurun	4
Fırça dönmüyor	Fırça tahrik ünitesi kapatıldı	• Fırça tuşuna basın	4
	Ana sigorta arızalı	• Sigortayı değiştirin	
	Motor dönüyor, takım dönmüyor	• Tahrik kayışı koptu • Servis bayisine başvurun	
Zayıf emiş gücüZemin ıslak kalıyorAtık su emilmiyor	Emiş ünitesi açılmadı	• Emiş ünitesi tuşuna basın	4
	Emiş hortumu takılmadı	• Emiş hortumunu takın	10
	Silici başlık zeminde değil	• Silici başlık askısının işlevselliğini kontrol edin	10
	Silecek bıçakları aşınmış	• Silecek bıçağını değiştirin	15
	Hortum veya silici başlık tıkalı (örn. talaşlar, kumaş artıkları)	• Yabancı cisimlerin bertaraf edilmesi	
	Emici filtre tıkanmış	• Yabancı cisimlerin bertaraf edilmesi	4
	Emiş ünitesi göstergesi yanıyor, fakat emiş çalışmıyor	• Sigortayı kontrol edin, gerekirse değiştirin • Sigorta sağlamsa, servis bayisi ile bağlantı kurun	10
Emiş ünitesi kapanıyor	Atık su haznesi dolu	• Atık tankının boşaltılması • Akü denetimini kontrol edin • Sigortaları kontrol edin	13
	Atık tankı pislik tutmuş	• Kontrol edin ve duruma göre temizleyin.	13
Temizleme solüsyonu çıkışı yeterli değil	Temizleme solüsyonu tankı boş	• Temizleme solüsyonu tankını kontrol edin	12
	Temizleme solüsyonu çok az ayarlı	• Temizleme solüsyonunun miktarını +/- tuşuyla ayarlayın	4
	Temizleme solüsyonu tuşu kapalı	• Temizleme solüsyonu tuşuna basın	4

Teknik veriler

Fırça tablası	**Tek bölümlü**				
Çalışma genişliği	**43 cm**		**50 cm**		**Birim**
Model	**1900**	**2900**	**1900**	**2900**	
Teorik alan performansı	1935	--	2250		m^2
Silici başlığın genişliği	72	--	72	82	cm
Uzunluk	122	--	125	150	cm
Genişlik	70	--	70	54	cm
Yükseklik	111	--	111	113	cm
İşletime hazır makine ağırlığı maksimum	188	--	192	275	kg
Anma Gerilimi	24 V	--	24 V		DC
Nominal anma gücü	1340	--	1340		W
Temiz su tankı nominal +/- %5	43	--	43	63	l

Fırça tablası	**İki bölümlü**				
Çalışma genişliği	**55 cm (2x28 cm)**		**65 cm (2x33 cm)**		**Birim**
Model	**1900**	**2900**	**1900**	**2900**	
Teorik alan performansı	2475		2475	2925	m^2
Silici başlığın genişliği	82	92	72	92	cm
Uzunluk	120	144	126	149	cm
Genişlik	60		70		cm
Yükseklik	111	113	111	113	cm
İşletime hazır makine ağırlığı maksimum	193	283	196	286	kg
Anma Gerilimi	24 V		24 V		DC
Nominal anma gücü	1340		1340		W
Temiz su tankı nominal +/- %5	43	63	43	63	l

Fırça tablası	**Silindirik fırça**				
Çalışma genişliği	**55 cm (2x55 cm)**		**65 cm (2x65 cm)**		**Birim**
Model	**1900**	**2900**	**1900**	**2900**	
Teorik alan performansı	2475		2925		m^2
Silici başlığın genişliği	82	92	82	92	cm
Uzunluk	121	144	122	144	cm
Genişlik	64	65	74	75	cm
Yükseklik	111	113	111	113	cm
İşletime hazır makine ağırlığı maksimum	204	287	206	289	kg
Anma Gerilimi	24 V		24 V		DC
Nominal anma gücü	1590		1590		W
Temiz su tankı nominal +/- %5	43	63	43	63	l

Fırça tablası	Eksantrik		
Çalışma genişliği	50 cm		Birim
Model	1900	2900	
Teorik alan performansı	2250		m^2
Silici başlığın genişliği	82	92	cm
Uzunluk	123	147	cm
Genişlik	53	58	cm
Yükseklik	111	113	cm
İşletime hazır makine ağırlığı maksimum	197	286	kg
Anma Gerilimi	24 V		DC
Nominal anma gücü	990		W
Temiz su tankı nominal +/- %5	43	63	l

IEC 60335-2-72 standardına göre belirlenen değerler

Fırça tablası	Tek bölümlü				
Çalışma genişliği	43 cm		50 cm		Birim
Model	1900	2900	1900	2900	
Akülü makine ağırlığı Gel (taşıma ağırlığı)	146	--	150	215	kg
Akülü makine ağırlığı Lithium (taşıma ağırlığı)	135	--	138	185	kg
Ses basıncı seviyesi LpA	63	--	63		dB(A)
Belirsizlik KpA	2.5	--	2.5		dB(A)
Toplam titreşim değeri	<2.5	--	<2.5		m/s^2
Belirsizlik K	0.25	--	0.25		m/s^2
Su sıçraması koruması	IPX3	--	IPX3		
Koruma sınıfı	III	--	III		

Fırça tablası	İki bölümlü				
Çalışma genişliği	55 cm (2x28 cm)		65 cm (2x33 cm)		Birim
Model	1900	2900	1900	2900	
Akülü makine ağırlığı Gel (taşıma ağırlığı)	151	223	154	226	kg
Akülü makine ağırlığı Lithium (taşıma ağırlığı)	140	193	143	196	kg
Ses basıncı seviyesi LpA	63				dB(A)
Belirsizlik KpA	2.5				dB(A)
Toplam titreşim değeri	<2.5				m/s^2
Belirsizlik K	0.25				m/s^2
Su sıçraması koruması	IPX3				
Koruma sınıfı	III				

Fırça tablası	Silindirik fırça				
Çalışma genişliği	55 cm (2x55 cm)		65 cm (2x65 cm)		Birim
Model	1900	2900	1900	2900	
Akülü makine ağırlığı Gel (taşıma ağırlığı)	162	227	165	229	kg
Akülü makine ağırlığı Lithium (taşıma ağırlığı)	151	197	153	199	kg
Ses basıncı seviyesi LpA	63				dB(A)
Belirsizlik KpA	2.5				dB(A)
Toplam titreşim değeri	<2.5				m/s^2
Belirsizlik K	0.25				m/s^2
Su sıçraması koruması	IPX3				
Koruma sınıfı	III				

Fırça tablası	Eksantrik		
Çalışma genişliği	50 cm		Birim
Model	1900	2900	
Akülü makine ağırlığı Gel (taşıma ağırlığı)	155	226	kg
Akülü makine ağırlığı Lithium (taşıma ağırlığı)	143	196	kg
Ses basıncı seviyesi LpA	63		dB(A)
Belirsizlik KpA	2.5		dB(A)
Toplam titreşim değeri	<2.5		m/s^2
Belirsizlik K	0.25		m/s^2
Su sıçraması koruması	IPX3		
Koruma sınıfı	III		

Aksesuar

No.	Ürün	Tek bölümlü		İki bölümlü	
		43 cm	50 cm	2x28 cm	2x33 cm
7510829	Sürüş diski 43 cm	1x			
8504750	Ovalama fırçası, naylon 43 cm	1x			
8504780	Ovalama fırçası, aşındırıcı 43 cm	1x			
8504800	Ovalama fırçası, yıkanmış beton 43 cm	1x			
7510830	Sürüş diski 50 cm		1x		
8504770	Ovalama fırçası, naylon 50 cm		1x		
8505130	Ovalama fırçası, naylon aşındırıcı 50 cm		1x		
8505120	Ovalama fırçası, yıkanmış beton 50 cm		1x		
7510634	Sürüş diski 28 cm			2x	
7519395	Ovalama fırçası, naylon 28 cm			2x	
7510632	Ovalama fırçası, yıkanmış beton 28 cm			2x	
7510633	Ovalama fırçası, aşındırıcı 28 cm			2x	
7515515	Sürüş diski 33 cm				2x

No.	Ürün	Tek bölümlü		İki bölümlü	
		43 cm	50 cm	2x28 cm	2x33 cm
7515516	Ovalama fırçası, naylon 33 cm				2x
7515517	Ovalama fırçası, yıkanmış beton 33 cm				2x
7515518	Ovalama fırçası, aşındırıcı 33 cm				2x
7524965	HEPA H13 filtresi	x	x	x	x
7525084	Auto FillStop	x	x	x	x
8502830	Üniversal Revoflow su mekanizmalı doldurma hortumu	x	x	x	x
7525083	IntelliDose +	x	x	x	x
7525081	IntelliTrail 2.0	x	x	x	x
7525082	IntelliTouch	x	x	x	x
	Çeşitli pedler (Polyester kahverengi, mavi, kırmızı ve temas pedi)		x	x	x

No.	Ürün	Silindirik fırça		Eksantrik
		55 cm	65 cm	50 cm
7524966	Silindirik fırça sert 55 cm	2x		
7524979	Silindirik fırça sert, yıkanmış beton 55 cm	2x		
7524982	Silindirik fırça sert 65 cm		2x	
7524983	Silindirik fırça sert, yıkanmış beton 65 cm		2x	
7524967	Eksantrik ped tutucu			1x
211985	Eksantrik ped (Twister) yeşil			1x
7524965	HEPA H13 filtresi	x		x
7525084	Auto FillStop	x		x
8502830	Üniversal Revoflow su mekanizmalı doldurma hortumu	x		x
7525083	IntelliDose +	x		x
7525081	IntelliTrail 2.0	x		x
7525082	IntelliTouch	x		x
	Çeşitli pedler (Polyester kahverengi, mavi, kırmızı ve temas pedi)			x

Taşıma

UYARI:

Makine sadece yardımcı gereçlerle kaldırılmalıdır (örn. kaldırma platformu, çıkış rampası vs.)!

NOT

Makineyi dik konumda taşıyın.

NOT

Makinenin nakliye aracı içerisinde bağlı ve sabitlenmiş olmasına dikkat edin.

Atığa ayırma

NOT

Makine ve aksesuarları söküldükten sonra ulusal yönetmelikler gereğince usulüne uygun bir şekilde atığa ayrılmalıdır.

- Diversey servis bayiniz bu konuda size yardımcı olabilir.

Aküler

UYARI:

Aküler usulüne uygun şekilde atığa ayrılmadan önce makineden çıkartılmalıdır.

Kullanılmış olan aküler AT Yönergesi 2006/66/AT veya ilgili ulusal yönetmelikler gereğince çevreye saygılı bir şekilde bertaraf edilmelidir.

ترجمة التعليمات الأصلية AR للاستخدام

يجب دائمًا قراءة تعليمات الاستخدام وتعليمات السلامة قبل استخدام الآلة لأول مرة. يجب أن تبقى تعليمات الاستخدام في مكان آمن ويمكن الوصول إليها بشكل جيد بحيث يمكنك الرجوع إليها في أي وقت.

شرح الرموز

خطر :

هذة الإشارة تدل على معلومات مهمة. عدم اتباع هذة التعليمات قد ينتج عنه خطر على الأشخاص و / أو إلحاق أضرار جسيمة بالممتلكات!

تحذير :

هذة الإشارة تدل على معلومات مهمة. عدم اتباع هذة التعليمات قد ينتج عنه خطر على الأشخاص، واختلالات، وأضرار في الممتلكات!

تحذير :

هذة الإشارة تدل على معلومات مهمة. عدم اتباع هذة التعليمات قد ينتج عنه اختلالات وأضرار في الممتلكات!

تلميح :

هذة الإشارة تدل على معلومات مهمة عن الاستخدام الفعال للمنتج. عدم اتباع هذه التعليمات قد ينتج عنه اختلالات!

فهرس المحتويات

تعليمات السلامة 21
منتجات التنظيف 22
وثائق أخرى 22
حماية البيئة 22
الرموز المرفقة بالجهاز 23
نظرة عامة على تصميم الآلات 23
نظرة عامة على تصميم وحدة الأداة 24
نظرة عامة على تصميم لوحة التحكم / شاشة اللمس 25
البطاريات 25
قبل بدء التشغيل 28
بدء العمل 30
نهاية العمل 32
الخدمة والصيانة والرعاية 33
الاختلالات 35
المعلومات الفنية 36
الملحقات التكميلية 38
النقل 39
التخلص 39

الاستخدام المطابق للتعليمات

الآلات مخصصة للاستخدام التجاري (على سبيل المثال، في الفنادق والمدارس والمستشفيات والمصانع ومراكز التسوق وقاعات الألعاب الرياضية، وغيرها).
تُستخدَم للتنظيف الرطب لأغطية الأرضيات الصلبة، مع مراعاة اتباع تعليمات الاستخدام هذه بدقة.

تحذير :

يجب عدم استخدام الآلة في التلميع والتزييت والتشميع وتنظيف السجاد وشفط الغبار. التنظيف الرطب للأرضيات الباركيه والبلاط الخشبي باستخدام هذه الآلة على مسؤوليتك الخاصة.

تحذير :

هذه الآلة مصممة للاستخدام في منطقة داخلية فقط.

تحذير :

لا يجوز تخزين هذه الماكينة إلا في منطقة داخلية.

خطر :

تؤدي التغييرات في الآلة غير المرخص بها من قِبل إلى انتهاء صلاحية علامات السلامة Diversey والمطابقة CE. يمكن أن يؤدي استخدام الآلة على خلاف الاستخدام المطابق للتعليمات إلى إصابة الأشخاص أو إلحاق أضرار بالآلة وفي بيئة العمل. في مثل هذه الحالات، تنتهي صلاحية جميع مطالبات الضمان عادةً.

تعليمات السلامة

تتوافق مع TASKI نظرًا إلى تصميمها ونمط صنعها، فإن آلات متطلبات الصحة والسلامة الأساسية ذات الصلة الخاصة بتوجيهات المفوضية الأوروبية، ومن ثمَّ تحمل علامة CE.

خطر :

لا يجوز استخدام الآلة إلا من قِبل الأشخاص الذين تلقوا تعليمات مناسبة بشأن استخدامها أو كان لديهم ما يثبت وجود قدرات للتشغيل وأنهم مُكلفون صراحةً باستخدامها.

خطر :

ويجب عدم استخدام الآلة من قِبل الأشخاص الذين يعانون انخفاض القدرات البدنية، أو الحسية، أو العقلية، بما في ذلك الأطفال أو الأشخاص الذين يفتقرون إلى الخبرة أو المعرفة.
يجب مراقبة الأطفال للتأكد من أنهم لا يلعبون بالآلة.

خطر :

يجب عدم استخدام الآلة في الغرف التي تُخزَّن أو تُعالج فيها المواد المتفجرة والقابلة للاشتعال بسهولة (مثل: البنزين والمذيبات وزيت التدفئة والغبار وما إلى ذلك).
يمكن للمكونات الكهربائية أو الميكانيكية إشعال هذه المواد.

خطر :

يجب عدم استخدام الآلة لشفط المواد السامة والضارة بالصحة والمواد الكاوية والمُهيِّجة (مثل: الغبار الخطير وما إلى ذلك) أو السوائل القابلة للاشتعال. لا يقوم نظام الفلتر بتصفية المواد من هذا النوع بالشكل الكافي.
لا يمكن استبعاد أي عيوب محتملة على صحة المستخدم والأطراف الأخرى.

خطر :

انتبه للظروف المحلية، مثل وجود أطراف أخرى وأطفال! يجب إبطاء السرعة وخصوصًا بالقرب من المناطق غير المرئية بشكل واضح، مثل أمام الأبواب أو المنحنيات.

خطر :

لا يجوز نقل أي أشخاص أو أشياء باستخدام هذه الآلة.

خطر :

في حالة حدوث عطل أو ضرر، وكذلك بعد حدوث تصادم أو انقلاب، يجب فحص الآلة بواسطة اختصاصي معتمد قبل إعادة التشغيل. ويُطبَّق نفس الإجراء في حالة ترك الآلة في العراء أو إن غُمِرت في الماء أو تعرضت للرطوبة.

خطر :

يجب إيقاف تشغيل الآلة على الفور، في حالة حدوث ضرر للأجزاء ذات الصلة بالسلامة، مثل: غطاء الفرشاة أو كابل وصلة الكهرباء أو الأغطية التي تسمح بالوصول إلى الأجزاء الموصلة للتيار الكهربائي!

خطر :

يجب عدم إيقاف الآلة، أو إبطال تشغيلها، أو تخزينها على المنحدرات.

خطر :

عند إجراء أي عمل على الآلة، يجب إيقاف تشغيلها وإزالة المفتاح.

خطر :

يُسمح باستخدام الآلة على المنحدرات بميل <2%. يجب السير على المنحدرات بسرعة بطيئة واستخدام "وضع السلاحف" لضمان التوقف الآمن. يمكن أن يؤثر تغيير الوجهة الحاد على المنحدرات في ثبات الآلة ومن ثمَّ فهو محظور. هناك خطر وقوع حادث.

خطر :

لا يجوز استخدام الآلة إلا على أرضية ثابتة ومستقرة ولديها قوة تحمُّل كافية.
عدم مراعاة هذا قد يؤدي إلى وقوع حادث.

تحذير :

لا يجوز تشغيل الآلة وتخزينها إلا في بيئة جافة منخفضة الغبار في درجات حرارة تتراوح من + 10 درجات مئوية / + 50 درجة فهرنهايت حتى + 35 درجة مئوية / 95 درجة فهرنهايت.

تحذير :

لا يجوز تنفيذ أعمال إصلاح الأجزاء الميكانيكية أو الكهربائية بالآلة إلا من قِبل متخصصين معتمدين لديهم دراية بجميع لوائح السلامة ذات الصلة.

تحذير :

يمكن فقط استخدام الأدوات (الفرش أو الوسادات أو ما شابه) المحددة في تعليمات الاستخدام هذه تحت بند الملحقات، أو الموصى بها من قِبل مستشار TASKI. الأدوات الأخرى يمكن أن تضر بسلامة الآلة ووظائفها.

تحذير :

يجب التقيُّد الصارم باللوائح الوطنية للحماية الشخصية والوقاية من الحوادث، وكذلك بيانات الشركة المصنعة المتعلقة باستخدام مواد التنظيف.

تحذير :

أغلق وحدة الشفط فوراً، إذا خرجت رغوة أو سائل من الآلة!

تحذير :

لا يُسمح بتشغيل هذه الآلة إلا مع البطاريات المناسبة وأجهزة الشحن المعتمدة.

تحذير :

يجب حماية الآلة من الاستخدام غير المصرَّح به. لذلك، أزل دائماً المفتاح قبل أن تغادر الآلة؛ أو احتفظ بها في غرفة مغلقة.

تلميح :

بحيث يمكن - وفقاً TASKI صُمِّمت آلات وأجهزة للمستوى الراهن للعلوم - استبعاد حدوث خطر على الصحة بسبب انبعاثات الضوضاء أو الاهتزازات. 36. انظر في المعلومات الفنية في صفحة

منتجات التنظيف

تلميح :

بحيث تحقق نتائج تنظيف TASKI صُمِّمت آلات يمكن أن تؤدي TASKI. مثالية مع منتجات التنظيف منتجات التنظيف الأخرى إلى حدوث اختلالات وأضرار في الآلة أو البيئة. لهذا السبب، نوصي باستخدام منتجات التنظيف TASKI فقط.
لا يشمل الضمان الاختلالات الناتجة عن منتجات التنظيف غير المناسبة.

- لمزيد من المعلومات، يرجى الاتصال بخدمة عملاء TASKI التي تتعامل معها.

وثائق أخرى

تلميح :

يمكن العثور على المخطط الكهربائي لهذه الآلة في قائمة قطع الغيار.

- اتصل بخدمة العملاء لمزيد من المعلومات.

تلميح :

تتوفر تعليمات الاستخدام وكذلك جميع تعليمات الاستخدام الخاصة بأجهزة TASKI على الموقع الإلكتروني الآتي:
www.taski.com

حماية البيئة

يمكن إعادة تدوير مواد العبوة. يرجى عدم إلقاء العبوة في النفايات المنزلية، بل احرص على إعادة تدويرها.

تحتوي الأجهزة القديمة على مواد قيمة قابلة لإعادة التدوير والتي ينبغي الاستفادة منها. يجب ألا تدخل البطاريات والزيوت والمواد المماثلة في البيئة. لذلك، يرجى التخلص من الأجهزة القديمة باستخدام أنظمة الجمع المناسبة.

الـــرموز المرفقـــة بالجهـــاز

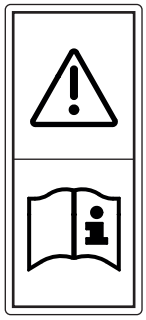

اقـــرأ ملصـــق دليـــل التشـــغيل:
قبـــل أي عمـــل علـــى الماكينـــة، اقـــرأ دليـــل التشـــغيل بعنايـــة.

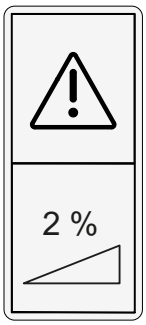

ملصـــق المنحـــدرات:
لا تســـتخدم الماكينـــة علـــى الأســـطح الـــتي بهـا منحـدرات أقـوى ممـا هـو مـذكور علـى الجهـاز.

ملصـــق المنتجـــات:
صُـــمِّمت هـــذه الماكينـــة لتحقيـــق نتـــائج تنظيـــف مثاليـــة باســـتخدام منتجـــات TASKI. التنظيـــف المقدمـــة مـــن TASKI. لهـــذا الســـبب، نوصـــي باســـتخدام منتجـــات التنظيـــف فقـــط.

ملصـق درجـة حـرارة الميـاه:
أقصـى درجـة حـرارة ميـاه مسـموح بهـا 60 درجة مئويـــة / 140 درجـــة فهرنهايت.توصـــي شـــركة باســـتخدام المـــاء البـــارد؛ لأن المـــاء Diversey الســـاخن يأخـذ درجـة حـرارة الأرض فـورًا عنـدما يتلامـس مـع الأرض ومـن ثـمّ ليـس بـه أي مـــيزة.

نظـــرة عامـــة علـــى تصـــميم الآلات

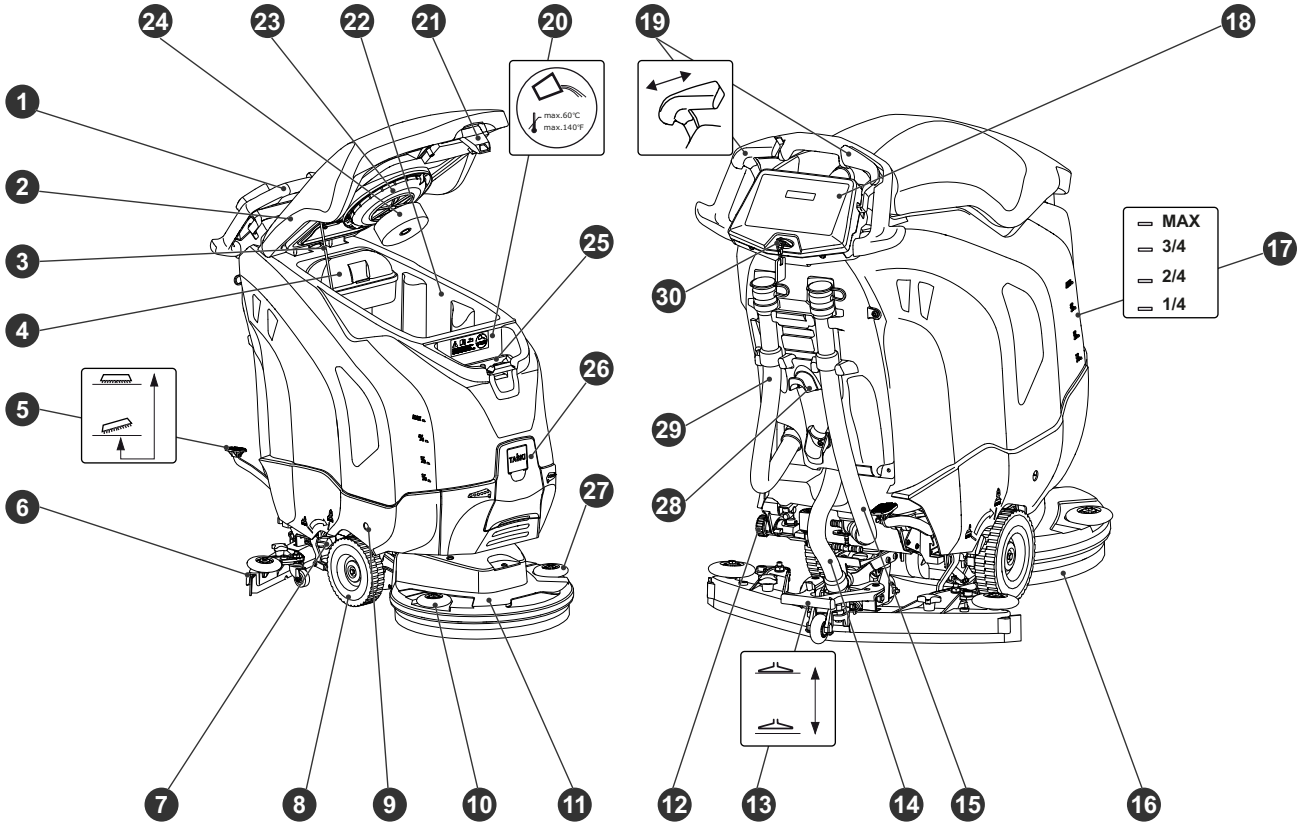

1 مقبض القيادة
2 غطاء الخـزان
3 مشـــبك تثبيـــت غطـــاء الخـــزان
4 ســـلة الأوســـاخ الخشـــنة
5 نـــوع: دواســـة قـــدم الأداة
6 فوهـــة الشـــفط
7 خفـــض الـــذراع الخـــاص بضـــغط الفرشاة/ضـــغط الأداة
8 عجلـــة النقـــل
9 تحـــرير قفـــل حجـــرة البطاريـــة
10 بكـــرة الانحـــراف يمينـــا
11 وحدة الأداة
12 فلـــتر خـــزان الميـــاه النظيفـــة
13 اداة ممســـحة القـــدم
14 خـــرطوم الشـــفط
15 خـــرطوم تفـــريغ محلـــول التنظيـــف (غطـــاء أزرق)
16 أداة (فـــرش، وســـادات، غـــير ذلـــك)
17 مؤشـــر مســـتوى التعبئـــة
18 لوحـــة التحكـــم أو شاشـــة اللمـــس
19 مفتـــاح التشـــغيل
20 خـــزان الميـــاه النظيفـــة
21 تحـــرير قفـــل غطـــاء الخـــزان
22 خـــزان المـــاء المتســـخ
23 فلـــتر الشـــفط
24 عوامـــة (حمايـــة خـــزان الميـــاه المتســـخة مـــن الإفـــراط فـــي المـــلء)
25 كـــوب الجرعـــات
26 غرفـــة الجرعـــات التلقائيـــة
27 بكـــرة الانحـــراف يســـارًا
28 لـــف الكابـــل
29 خـــرطوم تفـــريغ المـــاء المتســـخ (غطـــاء أحمـــر)
30 المفتـــاح الرئيســـي

نظـرة عامـة علـى تصـميم وحـدة الأداة

سـطح القـرص الأحـادي

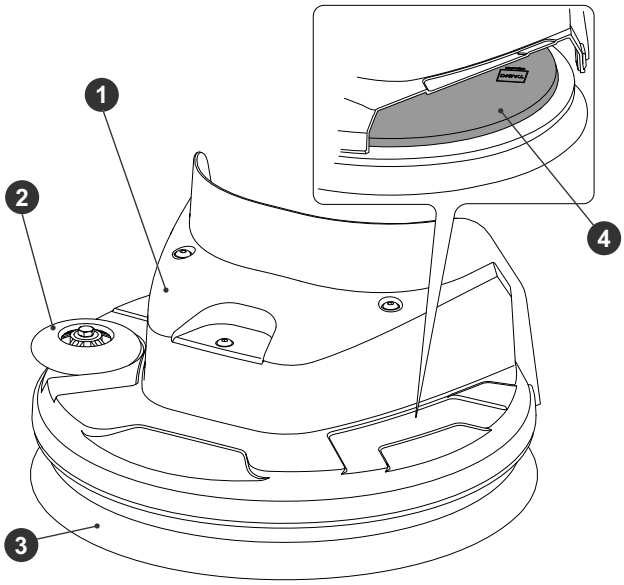

1 وحدة الأداة
2 بكـرة الانحـراف
3 أداة (فـرش، وسـادات، غـير ذلـك)
4 حامـل الأداة

سـطح القـرص المـزدوج

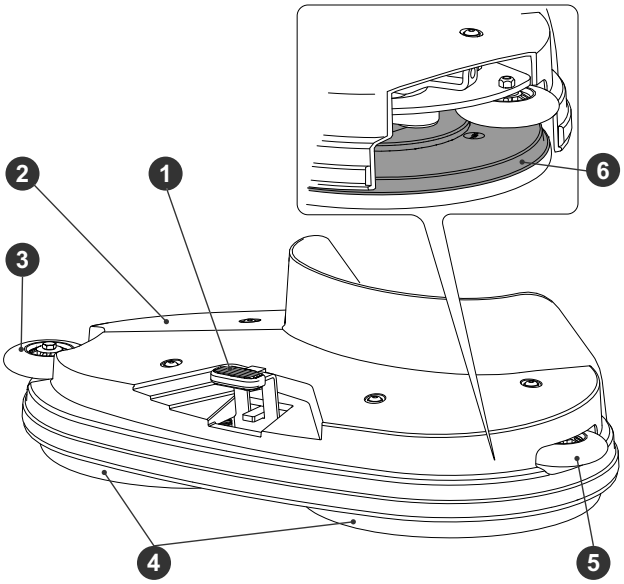

1 تحـرير قفـل الأداة
2 وحدة الأداة
3 بكـرة الانحـراف يمينًـا
4 أداة (فـرش، وسـادات، غـير ذلـك)
5 بكـرة الانحـراف يسـارًا
6 حامـل الأداة

سـطح الفرشـاة الأسـطوانية

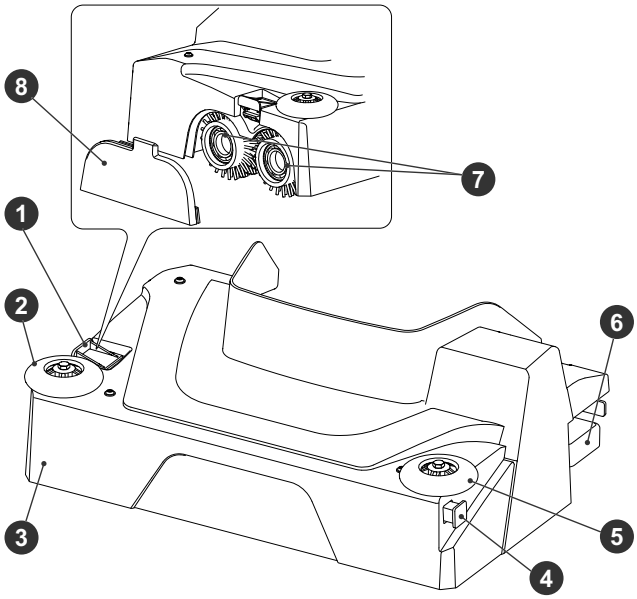

1 تحـرير قفـل الأداة
2 بكـرة الانحـراف يمينًـا
3 وحدة الأداة
4 قنـاة التوزيـع
5 بكـرة الانحـراف يسـارًا
6 حاويـة الأوسـاخ الخشـنة
7 أداة (فـرش، وسـادات، غـير ذلـك)
8 موضـع تثبيـت الأداة

السـطح اللامـركزي

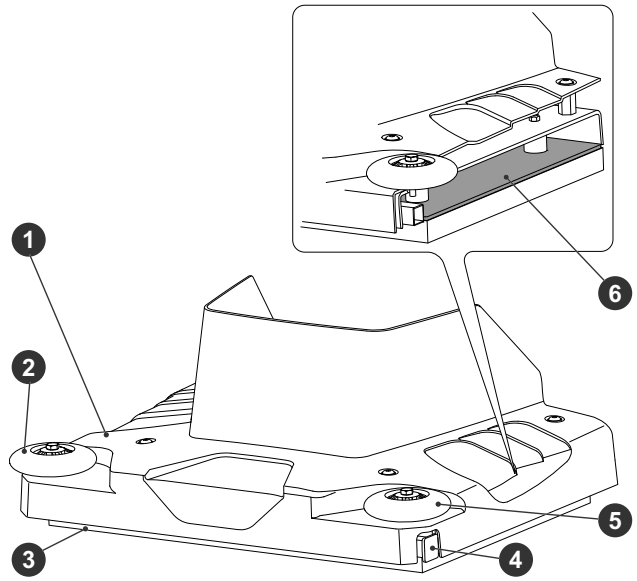

1 وحدة الأداة
2 بكـرة الانحـراف يمينًـا
3 أداة (الوسـادة)
4 قنـاة التوزيـع
5 بكـرة الانحـراف يسـارًا
6 حامـل الأداة

نظـرة عامـة علـى تصـميم لوحـة التحكـم / شاشـة اللمـس

لوحـة التحكـم

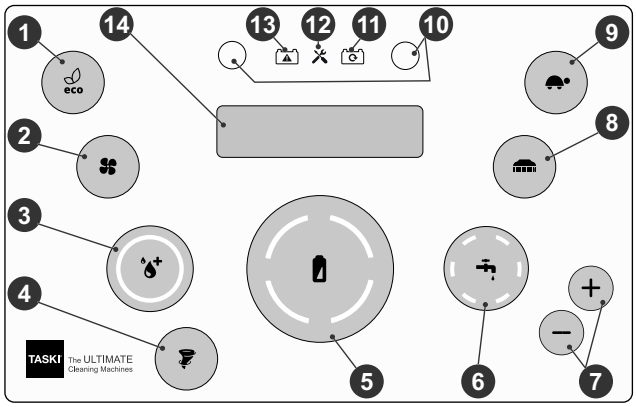

1 زر تشـغيل / إيقـاف الوضـع الاقتصـادي
2 زر تشـغيل / إيقـاف وحـدة الشـفط
3 زر تشـغيل / إيقـاف IntelliDose
4 زر تشـغيل / إيقـاف Twister
5 مؤشـر مسـتوى البطاريـة
6 تنظيـف زر العـرض
7 أزرار الإمـداد بمحلـول التنظيـف، الكميـة (+ / -)
8 زر محـرك الأداة (تشـغيل / إيقـاف)
9 زر السـرعة البطيئـة (تشـغيل / إيقـاف)
10 أزرار الخدمـة (أيضًـا لجرعـة IntelliDose)
11 مؤشـر جـار شـحن البطاريـة
12 عرض الخدمـة
13 بطاريـة / عـرض خطـأ
14 الشاشـة

لوحـة تحكـم ايكـو

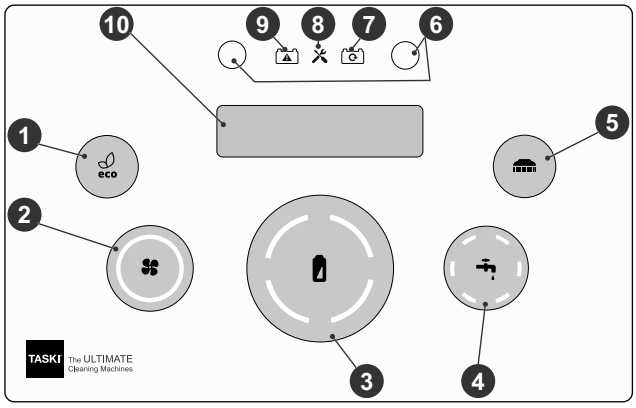

1 زر تشـغيل / إيقـاف الوضـع الاقتصـادي
2 زر تشـغيل / إيقـاف وحـدة الشـفط
3 مؤشـر مسـتوى البطاريـة
4 تنظيـف زر العـرض
5 زر محـرك الأداة (تشـغيل / إيقـاف)
6 أزرار الخدمـة (أيضًـا لجرعـة IntelliDose)
7 مؤشـر جـار شـحن البطاريـة
8 عرض الخدمـة
9 بطاريـة / عـرض خطـأ
10 الشاشـة

شاشـة اللمـس

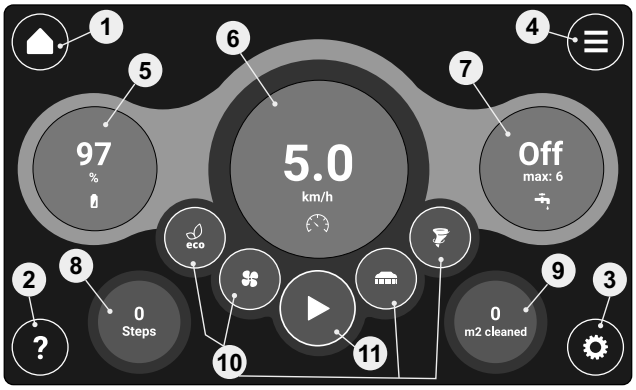

1 شاشـة البـدء
2 المسـاعدة
3 الإعـدادات
4 قائمـة الإعـدادات المتقدمـة
5 مؤشـر مسـتوى البطاريـة
6 ضـبط سـرعة القيـادة
7 ضـبط محلـول التنظيـف
8 مؤشـر الإحصـائيات (اختيـاري)
9 مؤشـر الإحصـائيات (اختيـاري)
10 اختيـار سـريع للوظـائف
11 بـدء / إيقـاف الوظـائف

البطاريـات

البطاريـات المسـموح بهـا

يتطلـب تشـغيل هـذه الآلـة بطاريـات جـر (ليسـت بطاريـات رطبـة ولا بـدء تشـغيل ولا بطاريـات أجهـزة عاديـة). يوصـى باسـتخدام بطاريـات جـر نقيـة. هـذه فقـط هـي مـا تضـمن عمـرًا افتراضـيًّا طـويلًا.
مغلقـة ولا تحتـاج إلـى (VRLA) تُنتَـج بطاريـات الجـر كبطاريـات الصـيانة (Gel, AGM, PureLead, Lithium). يجـب ضـبط الآلـة وفقًـا لكـل شـركة مصـنعة ونمـط التصـنيع.
توفـر كـل بطاريـة عمـرًا افتراضـيًّا مختلفًـا ومـيزات أداء مختلفـة. يجـب برمجـة الآلـة والشـاحن بعـد تركيـب البطاريـات أو عنـد تغيـير نـوع البطاريـة و / أو الشـركة المصـنعة وقبـل بـدء التشـغيل.
يمكـن أن يـؤدي الإعـداد غـير الصـحيح إلـى التعطـل المبكـر للبطاريـات.

تلميـح :

يجـب عـدم اسـتخدام بطاريـات مختلفـة، أو بطاريـات قديمـة مـع بطاريـات جديـدة أو معيبـة.

تلميـح :

يجـب التخلـص مـن البطاريـات القديمـة و / أو المعيبـة بشـكل صـحيح. راجـع المعلومـات فـي صـفحة 39

الرسم التخطيطي لتوصيل البطارية

ULTIMAXX 1900 (Gel)

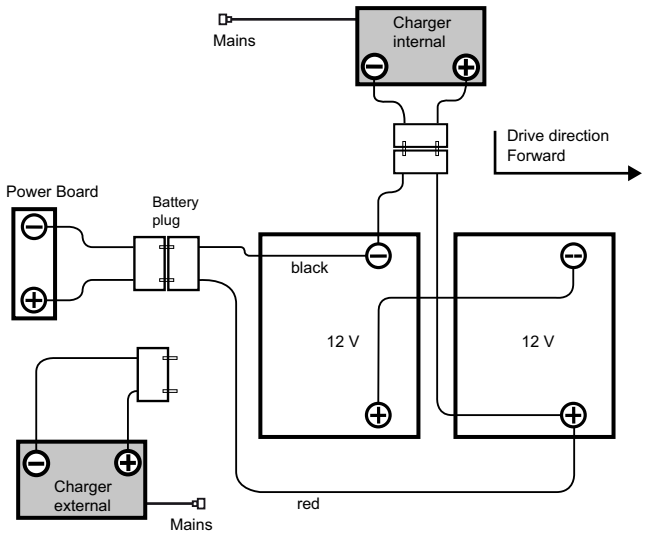

ULTIMAXX 2900 (Gel)

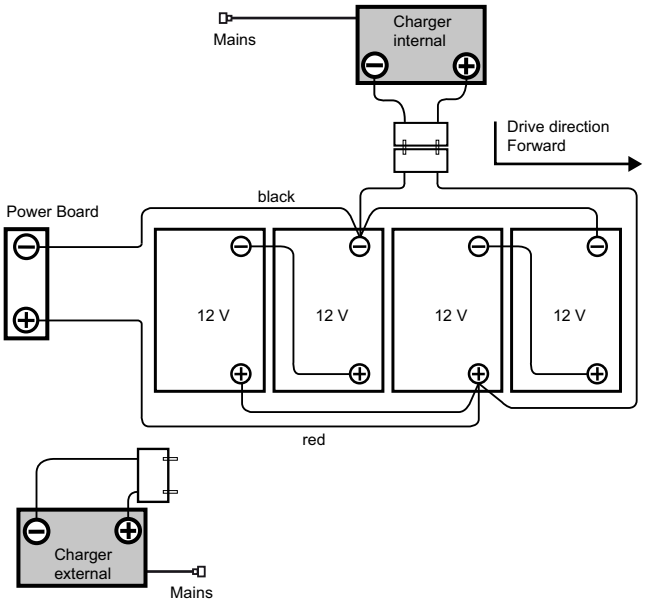

ULTIMAXX 1900 (Lithium)

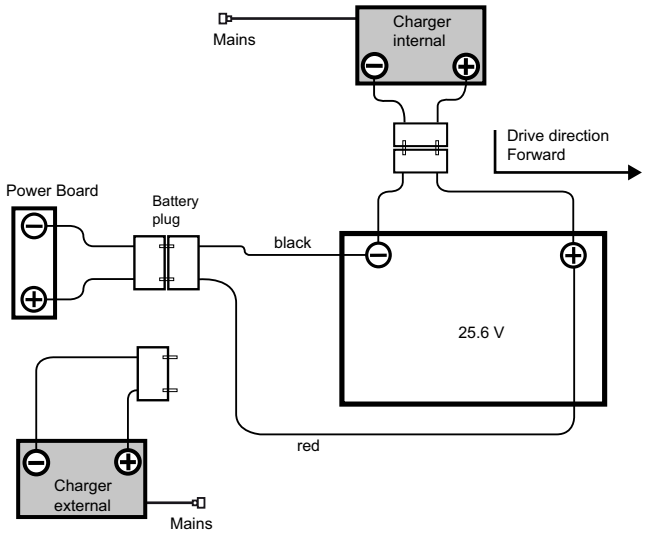

تدابير السلامة التي يجب اتخاذها عند التعامل مع البطاريات

بطاريات تحتوي على حمض. يجب ارتداء نظارة واقية أثناء الصيانة، وعند تركيب البطاريات الرطبة وإزالتها!

شطف البقع الحمضية في العين أو على الجلد جيدًا بالكثير من الماء النظيف. ثم توجَّه إلى الطبيب على الفور. اغسل الملابس جيدًا بالماء!

عند شحن البطاريات، ينشأ خليط غازي خطير. حافظ دائمًا على إبقاء اللهب المكشوف أو الأشياء المتوهجة بعيدًا!

لا تدخن!

خطر الحرق الكيميائي!

انتبه! تكون أقطاب البطاريات معرضة دائمًا لجهد كهربائي، لذا لا تضع أي أشياء على البطاريات!

يجب ألا يتم توصيل أطراف التوصيل!

تحذير :

حافظ على البطاريات نظيفة وجافة. امسح فورًا الحمض أو الماء المتسرب.
- ارتدِ قفازات واقية حينها.

تحذير :

لا يجوز تركيب البطاريات إلا عن طريق مراكز خدمة العملاء أو المتخصصين المعتمدين من شركة Diversey وتُثبَّت وفقًا للرسم التخطيطي للتوصيل.
قد تؤدي الأخطاء أثناء التركيب أو التوصيل إلى حدوث إصابات خطيرة وانفجار وأضرار جسيمة بالآلة والبيئة.

تحذير :

يجب توفير تهوية كافية عند شحن البطاريات.

تلميح :

عليك أيضًا مراعاة ورقة بيانات سلامة المنتج الخاصة بالشركة المصنعة للبطارية.

تلميح :

عليك أيضًا مراعاة تعليمات التشغيل الخاصة بالشركة المصنعة للبطارية.

تحذير :

عند صيانة البطاريات، يجب فصلها عن الآلة!

تحـــذير :

قبـل إغـلاق الآلـة لفـترة طويلـة، يجـب أن تمـر البطاريـات بـدورة شـحن كاملـة. بعـد ذلـك، يُفصَـل الشـاحن عـن الآلـة أو عـن شـبكة التيـار الكهربـائي. تفـرغ البطاريـات مـع مـرور الوقـت. حسـب النـوع، يجـب إعـادة شـحنها مجـدداً بعـد 3 إلـى 6 أشـهر.

- قبـل بـدء التشـغيل مـن جديـد، يجـب أن تمـر البطاريـات مجـدداً بـدورة شـحن كاملـة.

تحـــذير :

أخـرج المفتـاح فـي حالـة إيقـاف تشـغيل الآلـة لفـترة طويلـة.

الشـحن باسـتخدام شـاحن خـارجي

تلميـــح :

لا يجـوز اسـتخدام سـوى أجهـزة الشـحن الـتي أوصـت بهـا الشـركة المصـنعة للبطاريـة والـتي أُعتُمِـدت وفقًـا لمتطلبـات SELV (جهـد آمـن منخفـض للغايـة).

خطر :

لا توصِّـل الشـاحن بالآلـة أثنـاء التعـرض للجهـد الكهربـائي (أثنـاء تشـغيل الشـاحن).

يمكـن أن يُصـاب المسـتخدم بصـدمة كهربائيـة.

تحـــذير :

كـابلات الشـحن تنقـل تيـارات كهربائيـة عاليـة. يجـب عـدم اسـتخدام الشـاحن إذا كانـت هنـاك علامـات علـى وجـود أضـرار بالقـابس أو الكابـل أو طـرف توصـيل الجهـاز.

- وصِّـل شـاحن البطاريـة الخـارجي بقـابس شـحن البطاريـة الموجـود بالآلـة.

تلميـــح :

تأكـد مـن إدخـال القـابس حـتى النهايـة لضـمان حـدوث اتصـال كهربـائي جيـد.

تلميـــح :

تحقـق ممَّـا إذا كـان الشـاحن الـذي أُدخِـل قـد بـدأ عمليـة الشـحن.

تلميـــح :

يتـم إيقـاف تنشـيط جميـع وظـائف الآلـة أثنـاء عمليـة الشـحن.

عمليـة الشـحن باسـتخدام شـاحن مـدمج (اختيـاري)

تحـــذير :

يجـب إيقـاف تشـغيل الآلـة. أخـرج المفتـاح.

- فـكَّ كابـل وصـلة الكهربـاء ووصِّـله بمقبـس (مَحمـيّ بخمـول).

بعـد اكتمـال عمليـة الشـحن

تحـــذير :

افصـل الشـاحن قبـل فصـل توصـيل البطاريـات.

قـد يـؤدي فصـل الشـاحن وهـو مشـغل إلـى حـدوث انفجـار فـي حجـرة البطاريـة.

- خـزِّن كابـل وصـلة الكهربـاء فـي أجهـزة الشـحن المدمجـة (اختيـاري) فـي المنطقـة المحـددة.
- جهِّـز كابـل شـحن جافًـا ومحميًّـا مـن الأضـرار.

ULTIMAXX 2900 (Lithium)

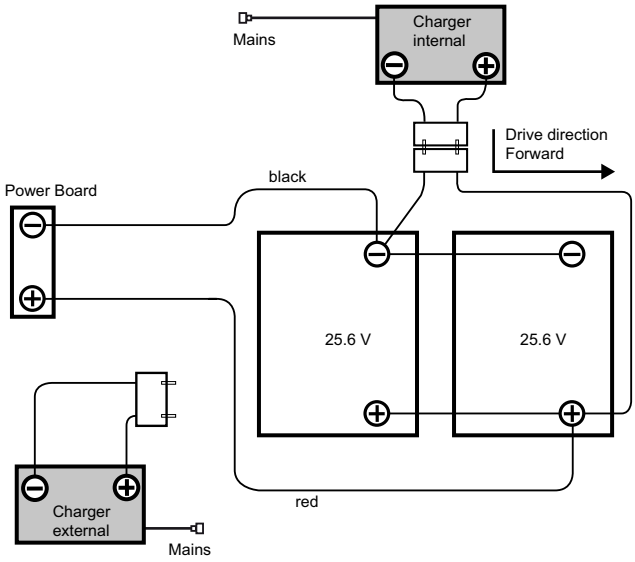

فـي حالـة الطـوارئ

خطر :

فـي حالـة الطـوارئ (سـلوك الآلـة غـير السـليم)، يجـب سـحب المفتـاح.

عمليـة الشـحن

تحـــذير :

اتبـع تعليمـات الاسـتخدام الخاصـة بالشـركة المصـنعة لشـاحن البطاريـة الخـارجي.

تحـــذير :

كـل نـوع بطاريـة و / أو شـركة مصـنعة للبطاريـة تتطلـب خاصـية شـحن مختلفـة.

تـؤدي خاصـية الشـحن غـير المناسـبة أو اسـتخدام شـاحن غـير مناسـب إلـى تعطـل مبكـر أو تلـف سـريع للبطاريـات.

تلميـــح :

تُعـدَّل الشـواحن الاختياريـة المدمجـة وفقًـا لحجـم البطاريـة وتحتـوي علـى العديـد مـن منحنيـات الشـحن الـتي تُضـبَط فـي المصـنع أو بواسـطة فـني خدمـة للبطاريـات الموصـى بهـا. تنطبـق هـذه TASKI اللائحـة أيضًـا علـى اسـتخدام أجهـزة الشـحن الثابتـة (الخارجيـة).

تحـــذير :

يمكـن أن يـؤدي الاسـتخدام القصـير باسـتمرار مـع إعـادة الشـحن بعـد ذلـك إلـى تلـف البطاريـات بشـكل دائـم.

- القيمـة المرجعيـة: قبـل إعـادة الشـحن، يجـب أن يكـون الحـد الأدنـى للسـحب نحـو 20٪ مـن السـعة المتاحـة.

تحـــذير :

لتحقيـق أقصـى عمـر افتراضـي ممكـن، يجـب أن تمـر بطاريـات الجـر بـدورة شـحن كاملـة (12 - 16 سـاعة) مـرتين فـي الأسـبوع.

استخدام الأداة

تحقق قبل الاستخدام من الآتي:

- أن الفرشاة لم تنزل تحت العلامة الحمراء (خصلات الفرشاة) أو طول الشعرة لا يقل عن 1 سم.
- افحص الوسادة للتأكد من التآكل والنظافة.

تحذير :

لا تستخدم الفرشاة التي وصلت إلى حد التآكل. يظهر هذا من خلال طول خصلات الفرشاة الحمراء. لا تستخدم وسادات بالية أو قذرة. استخدم فقط أدوات TASKI الأصلية.

يمكن أن يؤدي عدم مراعاة ذلك إلى نتائج تنظيف سيئة وقد يصل الأمر إلى تلف الأرضيات.

سطح قرص إحادي ومزدوج

- ضع الأداة تحت وحدة الأداة.
- قم بتشغيل الآلة.

تضيء المؤشرات لفترة وجيزة.

نوع: إنزال الفرش التلقائي

- اضغط على فرشاة ضخ تشغيل / ايقاف

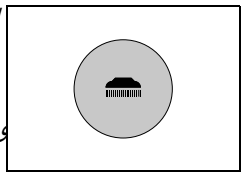

يبدأ محرك الفرشاة في النبض ببطء أثناء الانخفاض. نبض وبهذه الطريقة يتم توسيط الأداة وتشارك.

يضيء المؤشر.

نوع: اداة ممسحة القدم

- حرِّر قفل دواسة القدم واخفِض الأداة ببطء.

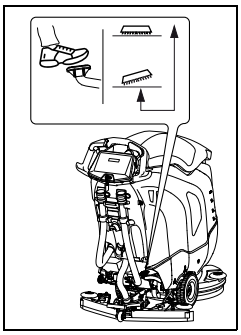

يبدأ محرك الفرشاة في النبض ببطء أثناء الانخفاض. ومن ثمَّ يتم توسيط الأداة وتعشيق القابض.

يضيء مؤشر محرك الأداة.

تلميح :

عندما تكون الفرشاة لأسفل، يمكن تسهيل تعشيق القابض من خلال تحريك الآلة إلى الأمام وإلى الخلف قليلاً.

صيانة البطاريات المفتوحة ورعايتها (الرطبة)

تلميح :

تقتصر العناية بالبطاريات عديمة الصيانة على مراقبة عمليات الشحن الصحيحة ومنحنى الشحن المضبوط بشكل سليم.

فتح حجرة البطارية للصيانة

- يجب إيقاف تشغيل الآلة وإزالة المفتاح.

تحذير :

قبل فتح حجرة البطارية، تأكد من خلو منطقتي الخزان.

- أنزل فوهة الشفط.
- في الجزء السفلي الأيسر والأيمن من مقدمة الآلة، ستجد وحدة تحرير القفل الخاصة بحجرة البطارية.
- فكَّ وأزل كلا البرغين.

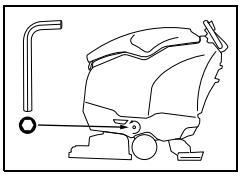

- قف على يسار الماكينة.
- أمسك ذراع فتح المقبض (1) بيد واحدة ومقبض القيادة (2) باليد الأخرى وافتح حجرة البطارية بعناية حتى يُوضَع مقبض القيادة على الأرض.

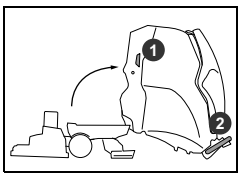

تحذير :

بعد الانتهاء من الصيانة، أمِل الخزان بعناية إلى موضعه الأصلي وأعد تثبيت البراغي.

تلميح :

ارفع فوهة الشفط مرة أخرى.

تلميح :

أعد إدخال المفتاح.

قبل بدء التشغيل

تأجيل القيادة

- قم بتشغيل الآلة (المفتاح الرئيسي).

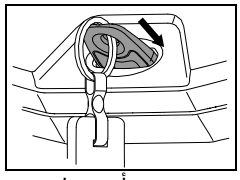

- أمسك بمقبض القيادة وضع يديك بطريقة تستطيع بها العمل بشكل مريح.
- عن طريق دفع بسهولة مفتاح القيادة في اتجاه الحركة، يتم تعيين الجهاز في الحركة. إذا يمكنك ترك مفتاح القيادة، الجهاز سوف تتوقف.

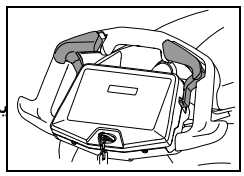

سطح الفرشاة الأسطوانية

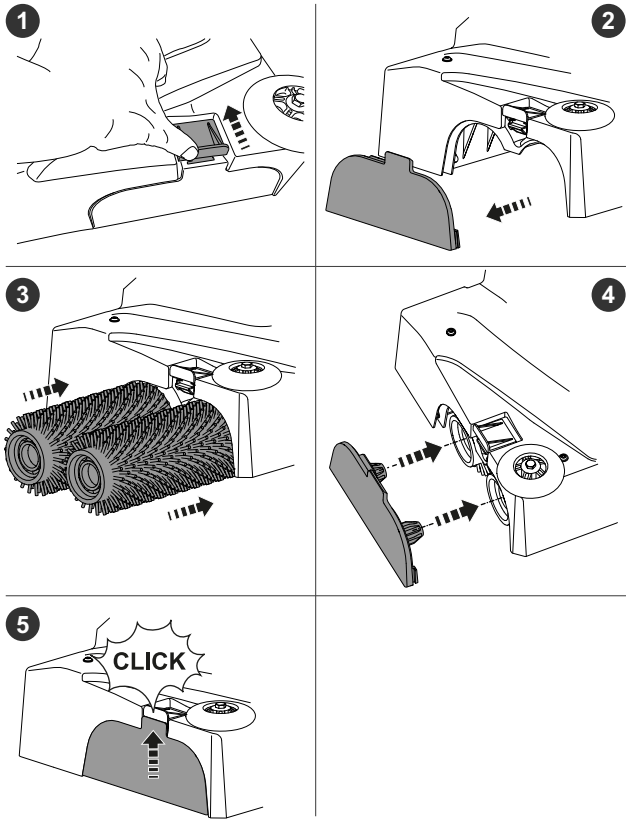

السطح اللامركزي

- اضغط يدويًا على الوسادة اللامركزية على حامل الوسادة المدارية.

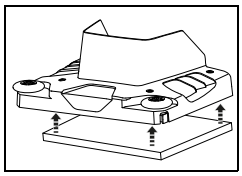

تلميح :

تأكد من أن الوسادة موضوعة بشكل متساوٍ على حامل الوسادة.

تركيب فوهة الشفط

- أسفل [A2] ضع فوهة الشفط موضع تثبيت الفوهة [A1].
- اضغط دواسة القدم [1] لأسفل حتى يثبت موضع تثبيت الفوهات في مكانه.
- في فتحة [B1] أدخِل خرطوم الشفط الفوهة [B2].

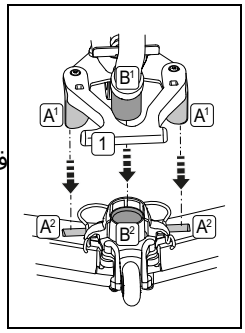

تعبئة خزان المياه النظيفة

تحذير :

أقصى درجة حرارة مياه مسموح بها 60 درجة مئوية / 140 درجة فهرنهايت.

- باستخدام الماء البارد؛ لأن Diversey توصي شركة الماء الساخن يأخذ درجة حرارة الأرض فورًا عندما يتلامس مع الأرض ومن ثم ليس به أي ميزة.
- يجب إيقاف تشغيل الآلة.

- أمسك من الفتحة الموجودة بين غطاء الخزان والخزان واسحب مقبض تحرير القفل [A].

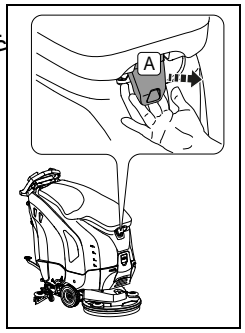

- افتح غطاء الخزان.
- من [B2] فك مشبك التثبيت وضعه في [B1] موضع التثبيت تجويف الخزان.

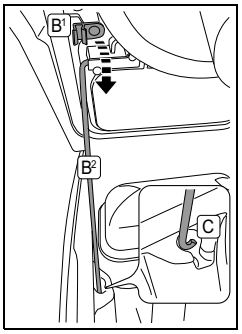

- ومصفاة [D] أزل أكواب الجرعات المياه النظيفة [E].

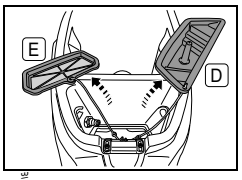

- عبِّئ الماء في خزان المياه النظيفة. *(صفحة 23) الحد الأقصى المسموح به للتعبئة.*
- أدر مشبك التثبيت في موضع التثبيت وأمِل غطاء الخزان مرة أخرى إلى موضعه الأصلي واضغط عليه لأسفل حتى يُغلَق.

ملء خزان المياه العذبة مع فلتر Aquastop (اختياري)

- ربط خرطوم المياه لتصفية Aquastop.

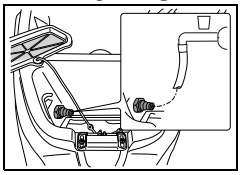

- عبِّئ الماء في خزان المياه النظيفة.

الجرعة

تحذير :

يجب ارتداء القفازات والنظارة الواقية والملابس (الواقية) المناسبة عند التعامل مع المنتجات الكيميائية!

خطر :

استخدم فقط المنتجات الكيميائية الموصى بها وتأكد من اتباع معلومات المنتَج Diversey من قِبل.

إن استخدام المنتجات غير المناسبة (مثل المنتجات التي تحتوي على الكلور أو الأحماض أو المذيبات) يمكن أن يعرض الصحة للخطر ويتسبب في أضرار جسيمة بالآلة.

تلميح :

لتحديد الجرعة الدقيقة، استخدم المقياس المتدرج في كوب الجرعات.

- تتطابق علامة مستوى الامتلاء على الخزان مع تلك الموجودة في كوب الجرعات. ومسجَّل أيضًا نوع الآلة في كوب الجرعات!

ضبط المُركّز والمُركّز العالي

- استمر في الضغط على أزرار الوضع الاقتصادي لمدة ثانيتين (25 ومحلول التنظيف (انظر صفحة *تظهر قائمة المستخدم المتميز على الشاشة*.
- اضغط على زر الوضع الاقتصادي مرة أخرى للوصول إلى الإعداد بين المُركّز والمُركّز العالي.
- باستخدام أزرار كمية الإمداد بمحلول التنظيف، يمكن ضبط الاختيار بين المُركّز (0.2٪ - 0.5٪) والمُركّز العالي (1 ٪ - 2.5 ٪).
- اضغط زر محلول التنظيف لتأكيد الاختيار.

ضبط جرعة IntelliDose

- لمدة ثانيتين IntelliDose استمر في الضغط على زر *تظهر قائمة ضبط الجرعة على الشاشة*.
- يمكن ضبط الجرعات باستخدام أزرار الخدمة، اعتمادًا على الضبط المسبق للمُركّز.
- مرة IntelliDose يتم تأكيد الضبط بالضغط على زر أخرى.

قبل التنظيف

تحذير :

أزل أي أشياء (قطع خشبية أو معدنية وما شابه ذلك) من سطح التنظيف.
يمكن أن يتسبب دوران الأداة في تطاير الأشياء والتسبب في حدوث إصابات شخصية وأضرار مادية.

بدء العمل

تحذير :

عند العمل باستخدام هذه الآلة، قم دائمًا بارتداء الأحذية عديمة الانزلاق وملابس العمل المناسبة!

تلميح :

احتفظ بكلتا يديك دائمًا على المِقود / مقبض القيادة أثناء تشغيل الآلة لضمان التشغيل الآمن.

تحذير :

تعرف أولًا على الآلة من خلال بدء اختبارات القيادة الأولى في مساحة خالية!

تحذير :

إذا كان هناك خطر من سقوط أجسام أثناء استخدام الآلة، يجب اتخاذ تدابير الحماية اللازمة أو الالتزام بها وفقًا للوائح الوطنية.

- أنزل فوهة الشفط.

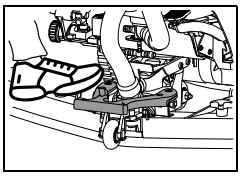

(ULTIMAXX Premium الخيار) نوع: إنزال الفرش التلقائي

- اضغط على فرشاة ضخ تشغيل / إيقاف

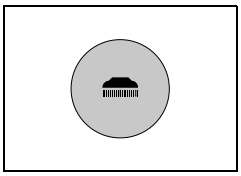

بيانات على عبوة المنتَج	محتوى الخزان	كوب الجرعات
0.5%	1/2	1 x 1/2
	الحد الأقصى	1 x الحد الأقصى
1%	1/2	1 x الحد الأقصى (2 x 1/2)
	الحد الأقصى	2 x الحد الأقصى

استخدام كوب الجرعات

- أضِف المنتَج المقيس باستخدام كوب القياس إلى الماء في خزان المياه النظيفة.

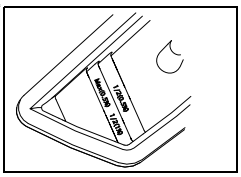

- ارفع غطاء الخزان قليلًا.
- أدر مشبك التثبيت مرة أخرى في موضع التثبيت.
- أغلق غطاء الخزان.
- يمكنك تأمين قفل الخزان بالضغط برفق على الجزء الأمامي من غطاء الخزان.

الجرعة التلقائية (اختيارية)

تلميح :

اختيار الجرعة تلقائيًا TASKI تتيح شركة وذلك بشكل اختياري. ويمكن تركيب ، (IntelliDose) هذه الخاصية في وقتٍ لاحق أيضًا.

- يرجى الاتصال بمستشار خدمة العملاء الذي تتعامل معه.

ملء / تفريغ IntelliDose

- افتح غطاء الجرعات التلقائية وانزع كيس المركز.

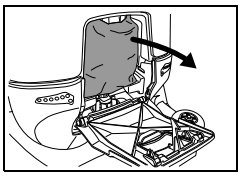

- استمر في الضغط على زر IntelliDose (انظر صفحة 25) لمدة ثانيتين.
- مرة أخرى IntelliDose اضغط زر للوصول إلى إعداد ضبط تفريغ النظام.
- قم بتأكيد بدء التفريغ بالضغط على زر الخدمة الأيمن.

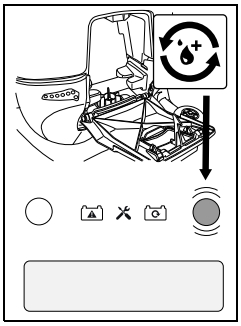

- أدخل كيس المركز الجديد وأغلق غطاء الجرعات التلقائية.

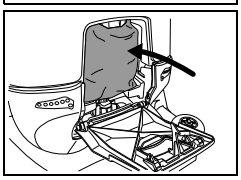

- املأ النظام بالضغط على الزر IntelliDose.
- يستغرق ملء النظام حوالي 18 ثانية.

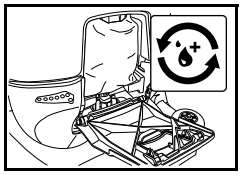

تلميح :

جاهز الآن للتشغيل IntelliDose.

- في الفصل التالي، احرص على مراعاة إعدادات المُركّز والمُركّز العالي.

سعة البطارية - نهاية الجاهزية للتشغيل

يوفر مؤشر مستوى البطارية معلومات عن مدة التشغيل المتاحة.

- إذا بدأ المؤشر الأحمر في الوميض، فهذا يعني أنه لا يزال هناك نحو 2 دقائق من وقت العمل المتبقي.
- يتم إيقاف تشغيل محرك الفرشاة وتشغيل وحدة الأداة في الآلات ذات الخفض التلقائي للفرشاة. يتم إيقاف تشغيل محرك الفرشاة وتبقى وحدة الأداة على الأرض في الآلات التي تحتوي على دواسة قدم.
- يتحول المؤشر الأحمر إلى الضوء المستمر.
- تبقى 10 دقائق أخرى لقيادة الآلة إلى محطة الشحن. ثم تتوقف الآلة تلقائيًا.
- يجب شحن البطاريات بالكامل قبل إعادة التشغيل.

طريقة التنظيف

طريقة العمل المباشرة:
المسح والشفط في عملية واحدة.

طريقة العمل غير المباشرة:
وضع محلول التنظيف، والمسح والشفط على عدة خطوات.

تلميح :

في ظروف معينة، يمكن إعاقة توجيه الآلة في حالة اجتماع مزيج خاص من الأرضيات / الأوساخ ومنتجات التنظيف.

- يمكن تحسين جر الآلة على الأرض من خلال العجلات المتوفرة بشكل اختياري. يرجى الاتصال بمستشار خدمة عملاء TASKI.

إعادة ملء محلول التنظيف

تحذير :

قد يؤدي العمل من دون محلول تنظيف إلى تلف الأرضيات.

تحذير :

يشير صوت الجلجلة الصادر عن المضخة إلى أن خزان المياه النظيفة فارغ.

- يجب ألا تعمل المضخة لفترة طويلة وهي جافة أبدًا.
- يجب إيقاف تشغيل الآلة.
- افتح غطاء الخزان.
- 29. املأ خزان المياه النظيفة بالماء، انظر الصفحة.
- أضِف منتج التنظيف باستخدام كوب الجرعات.
- أغلق غطاء الخزان.

تفريغ الماء المتسخ

خزان الماء المتسخ ممتلئ:

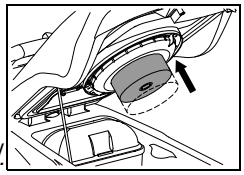

- عندما يكون خزان الماء المتسخ ممتلئًا، تُشغَل العوامة في فلتر الشفط.

التغيير في الصوت الناتج عن زيادة سرعة وحدة الشفط وترك الماء على الأرض، يشير إلى ذلك.

- 32. قم بتفريغ خزان الماء المتسخ، انظر الصفحة.

نوع: اداة ممسحة القدم

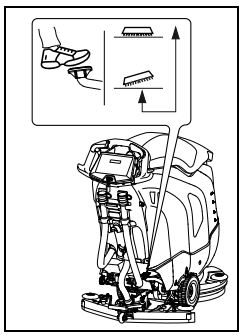

- حرِّر قفل دواسة القدم واخفِض الأداة ببطء.

بدء التنظيف

- قم بتشغيل الآلة (الضغط على المفتاح).

تضيء المؤشرات لفترة وجيزة.

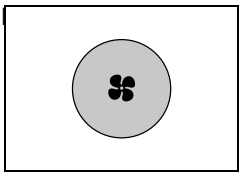

- اضغط على زر تشغيل / إيقاف وحدة الشفط.

يضيء المؤشر، ويبدأ محرك وحدة الشفط في العمل.

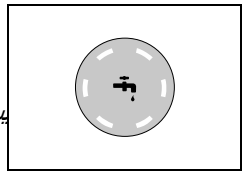

- اضغط على زر تشغيل / إيقاف الإمداد بمحلول التنظيف.

يضيء المؤشر.
يبدأ الإمداد بمحلول التنظيف عند دوران الأدوات.

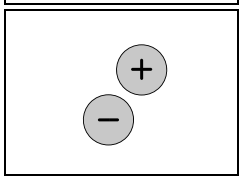

- حدد الجرعة المطلوبة عن طريق الضغط على أزرار الإمداد بمحلول التنظيف، الكمية + / -.

تلميح :

بالعمل المستدام من خلال Diversey توصي شركة تحديد الجرعة الصحيحة للمنتج.

تؤدي الجرعة الزائدة أو الناقصة إلى نتائج تنظيف غير مرضية.

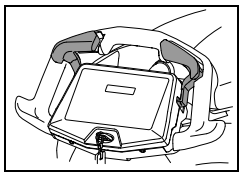

- عن طريق دفع بسهولة مفتاح القيادة في اتجاه الحركة، يتم تعيين الجهاز في الحركة.

وظيفة الإيقاف في حالة عدم الاستعمال

تلميح :

تغلق الآلة نفسها بعد 5 دقائق عندما لا تكون قيد الاستعمال.

خلال هذه الدقائق الخمس:

- لا يُسمح تحت أي ظرف من الظروف بالتلاعب بالفرشاة.
- يجب ألا يتحرك المستخدم بعيدًا عن نطاق رؤية الآلة.
- لا يُسمَح بتنظيف فوهة الشفط إلا من الأشياء التي امتُصَّت أو حُشِرت.
- لا يجوز للمستخدم الابتعاد إلا لغرض إخلاء منطقة العمل مع الحفاظ على الاتصال المرئي مع الآلة.

- اضغط على نوابض الزنق معًا. يعمل هذا على تحرير قفل فوهة الشفط ويمكن سحبها من موضع تثبيت الفوهة.

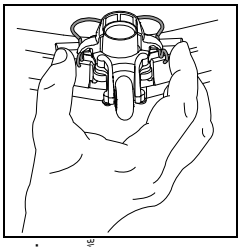

- نظّف فوهة الشفط بالفرشاة تحت ماء جارٍ.

تلميح :

فقط الشرائح السليمة التي نُظِّفت تحقق نتائج شفط مثالية!

تفريغ خزان المياه المتسخة والنظيفة وتنظيفهما

تلميح :

يجب التخلص من المياه المتسخة أو محلول التنظيف وفقًا للوائح الوطنية.

تلميح :

عند إفراغ خزان المياه المتسخة، يجب مراعاة اللوائح الخاصة بمعدات الحماية الشخصية الخاصة بجهة تصنيع مواد التنظيف.

اتبع الخطوات الآتية:

- أخرج خرطوم التفريغ من موضع التثبيت.

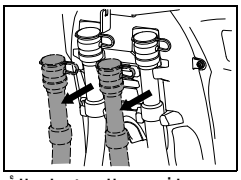

- افتح الغطاء الأحمر أو الأزرق على ارتفاع المقبض، وأنزل نهاية الخرطوم ببطء وأفرغ خزان المياه المتسخة أو خزان المياه النظيفة.

تنظيف خزان المياه المتسخة وخزان المياه النظيفة

- فك مشبك التثبيت من موضع التثبيت وضعه في تجويف الخزان.
- اشطف خزان المياه المتسخة وخزان المياه النظيفة جيدًا بالماء النظيف.
- أخرج سلة الأوساخ الخشنة (صفراء)، وأفرغها واشطفها جيدًا تحت الماء الجاري.

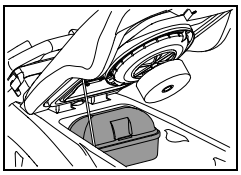

- أخرج فلتر الشفط (أصفر) وأزل الأوساخ بقطعة قماش أو فرشاة ناعمة.

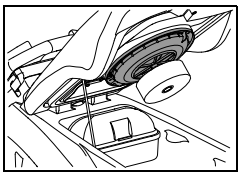

- تحقق من أن العوامة تعمل بشكل جيد.

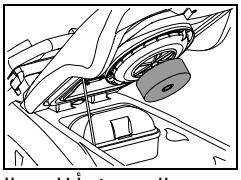

- بعد التفريغ، أغلق الأغطية الحمراء والزرقاء مرة أخرى وأعِد تعليق الخراطيم في موضع التثبيت.
- ركِّب سلة الأوساخ الخشنة (صفراء) وفلتر الشفط مرة أخرى.

تحذير :

يمكن أن يُضعِف انسداد فلتر الشفط أداء الشفط.

نهاية العمل

- اضغط على زر تشغيل / إيقاف محلول التنظيف.

يتم إيقاف الإمداد بمحلول التنظيف.

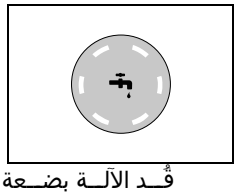

- قُد الآلة بضعة أمتار أخرى حتى تستمر الأداة في الدوران لفترة قصيرة، ومن ثمّ تتجنب "التقطير لاحقًا".

TASKI! مهم للغاية مع وسادات احتكاك

(ULTIMAXX Premium الخيار) نوع: إنزال الفرش التلقائي

- اضغط على فرشاة ضخ تشغيل / إيقاف

يضيء المؤشر، وتتوقف وحدة الأداة وترتفع.

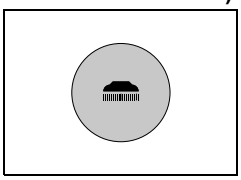

- واصل القيادة لبضعة أمتار أخرى لامتصاص المياه المتسخة الباقية.

نوع: أداة ممسحة القدم

- لرفع الأداة، اضغط على دواسة القدم لأسفل حتى تثبت في مكانها.

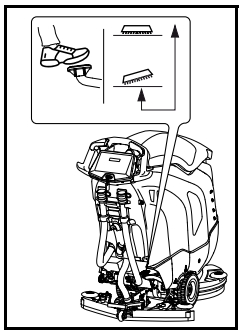

- واصل القيادة لبضعة أمتار أخرى لامتصاص المياه المتسخة الباقية.
- ارفع فوهة الشفط.

ع وحدة الشفط تستمر في العمل حتى تمتص المياه المتسخة المتبقية في الخرطوم.

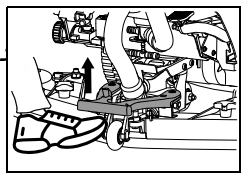

- اضغط على زر تشغيل / إيقاف وحدة الشفط.

يضيء المؤشر، ويتوقف محرك وحدة الشفط عن العمل.

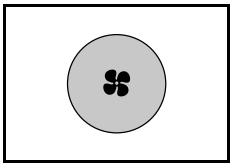

- أوقف تشغيل الآلة.

تحذير :

عند إجراء الخطوات التالية للإفراغ والتنظيف، يجب دائمًا إيقاف تشغيل الآلة (إزالة المفتاح).

إزالة فوهة الشفط وتنظيفها

- اسحب خرطوم الشفط من فتحة الفوهة.
- استخدم القدم لرفع فوهة الشفط.

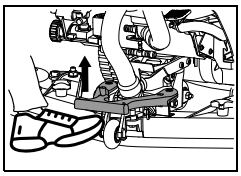

السطح اللامركزي:

- أزل الوسادة المدارية يدويًا من حامل الوسادة المدارية.

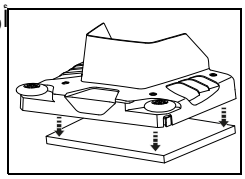

- قم بإخراج الأدوات ونظّفها تحت الماء الجاري.

تنظيف الآلة

تحذير :

لا تنظّف أبدًا الآلة باستخدام منظف بالضغط العالي أو بالمياه النفاثة.

يمكن أن يتسبب الماء الذي يدخل إلى الآلة في أضرار كبيرة للأجزاء الميكانيكية أو الكهربائية.

- امسح الآلة بقطعة قماش مبللة.

تخزين / صف الآلة (ليست في وضع التشغيل)

تحذير :

يجب إيقاف تشغيل الآلة. أخرج المفتاح.

تلميح :

خزّن الآلة مع رفع فوهة الشفط، ورفع الأداة، وفتح غطاء الخزان.

يمكن أن يجف الخزان بهذه الطريقة. يمكن أن يمنع هذا تشكل العفن والروائح الكريهة.

تحذير :

لا تقم أبدًا بتخزين الآلة ببطاريات فارغة.

سيؤدي ذلك إلى تلف البطاريات بشكل لا يمكن إصلاحه.

- افتح غطاء الخزان واضغط برفق تحرير قفل غطاء الخزان [1] للداخل وأنزل غطاء الخزان [2] حتى يستقر على الخزان.

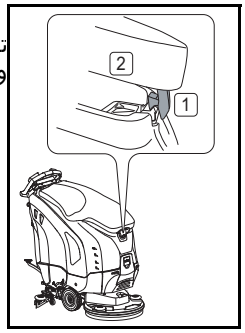

الخدمة والصيانة والرعاية

تعد صيانة الآلة من المتطلبات الأساسية للتشغيل المثالي والعمر الافتراضي الطويل.

تحذير :

لا يسمح برفع هذه الآلة إلا بأدوات مساعدة (مثل منصات الرفع أو الأرصفة المنحدرة وما إلى ذلك).

نظرًا للوزن المرتفع للماكينة، فقد يؤدي ذلك إلى حدوث إصابات عند الرفع.

تحذير :

الأصلية، وإلا TASKI لا يجوز استخدام سوى قطع فستنقضي صلاحية جميع مطالبات الضمان والمسؤولية.

تنظيف فلتر خزان المياه النظيفة

تحذير :

نظّف فلتر خزان المياه النظيفة بعد كل مهمة عمل.

يمكن أن تعوق الفلاتر المسدودة التزويد بمواد التنظيف ومن ثمَّ يلحق الضرر بالأرضيات.

- يجب إيقاف تشغيل الآلة (المفتاح الرئيسي).
- افتح فلتر خزان المياه النظيفة وأخرجه.
- اشطفه جيدًا بالماء النظيف.

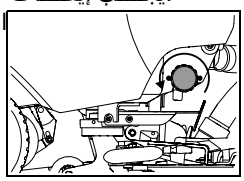

تلميح :

يقع الفلتر في موضع أكثر انخفاضًا من مخرج الخزان. لن تنفد الكمية المتبقية من محلول التنظيف إلا عند فك الفلتر.

- أعد إدخال الفلتر وأغلقه.

إزالة الأداة وتنظيفها

تلميح :

نظّف الأداة بعد كل مهمة تنظيف.

- يجب إيقاف تشغيل الآلة.

سطح القرص الأحادي:

- استخدم قدمك لإدارة الأداة عكس اتجاه عقارب الساعة بعيدًا عن قابض الأداة.

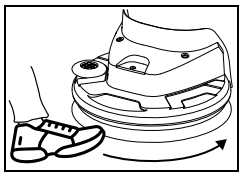

سطح القرص المزدوج:

- دفع القاذف أداة لفترة وجيزة ولكن بحزم مع قدمك.

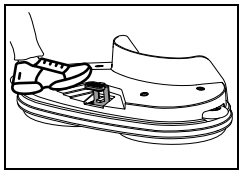

سطح الفرشاة الأسطوانية:

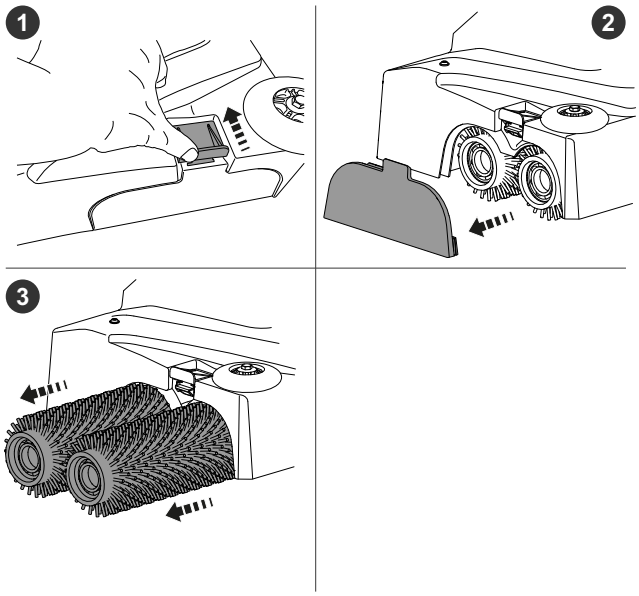

تغيير الشرائح

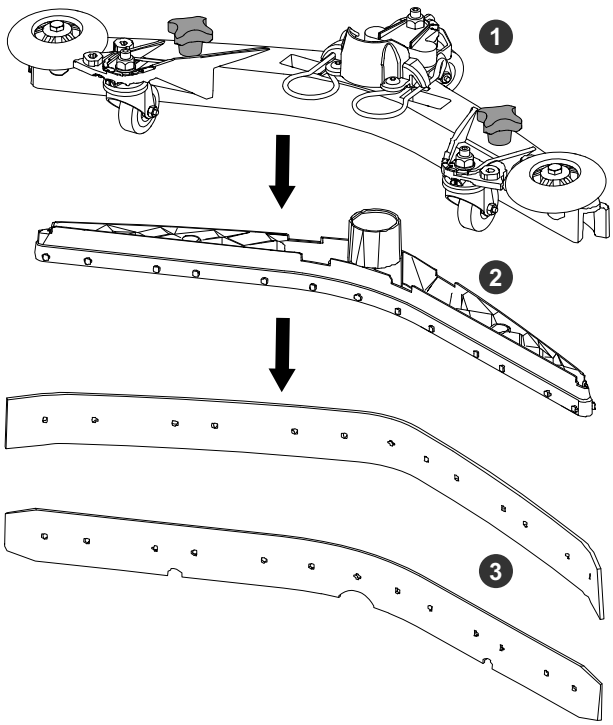

- (2) فك المقابض النجمية (1)، واسحب جسم الشريحة (3) من جسم الفوهة وأخرج الشرائح
- يمكنك الآن إدارة الشرائح أو استبدالها.
- أعد إدخال جسم الشريحة (2) مرة أخرى في جسم الفوهة واربط المقابض النجمية (1) مرة أخرى.

تلميح :

من أجل استبعاد التشغيل العرضي لوظائف الآلة، يجب دائمًا قبل بدء أعمال الصيانة

- إيقاف الآلة،
- سحب المفتاح.

شرح الرموز:
◊ = كل أسبوع ◊◊ = كل نهاية عملية تنظيف،
◊◊◊ = لمبة الخدمة ⊗ = كل شهر،

المهمة	◊	◊◊	◊◊◊	⊗	الصفحة
شحن البطاريات	•				27
أعِد ملء الماء المقطر (البطاريات الرطبة). اتبع تعليمات كتيب المتابعة من الشركة المصنعة للبطارية!		•			28
أفرغ ونظِّف خزان المياه المتسخة وخزان المياه النظيفة	•				32
نظِّف جميع الأجزاء المميزة باللون الأصفر	•				
نظِّف الأدوات	•				33
نظِّف فوهة الشفط، وتحقَّق من عدم تآكل الشرائح، واستبدِلها إذا لزم الأمر	•				32
امسح الآلة بقطعة قماش مبللة	•				33
نظِّف حشية غطاء الخزان وتحقَّق من عدم وجود شقوق، واستبدِلها إذا لزم الأمر	•				
واستبدله إذا HEPA افحص فلتر لزم الأمر	•				
برنامج الصيانة / الخدمة من قِبل فنيي خدمة Diversey				•	

فترات الصيانة

هي آلات عالية الجودة اختُبِرَت في المصنع ومن قِبل TASKI آلات المراجعين المعتمدين للتأكد من سلامتها. تخضع المكونات الكهربائية والميكانيكية للتآكل والتقادم بعد فترة طويلة من الاستخدام.

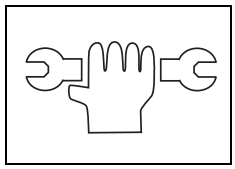

- للحفاظ على سلامة التشغيل والاستعداد التشغيلي، يجب تنفيذ الخدمة عندما يضيء مؤشر الصيانة (إعداد المصنع 550 ساعة عمل) أو مرة واحدة على الأقل في السنة.

تلميح :

في حالات الاستخدام غير الاعتيادية و / أو عدم كفاية الصيانة، فمن الضروري إجراء الصيانة على فترات أقصر.

خدمة العملاء

إذا اتصلت بنا بسبب وجود اضطراب في التشغيل أو طلب، يرجى دائمًا توضيح اسم النوع ورقم الآلة.
يمكنك العثور على هذه البيانات على لوحة بيانات الآلة الخاصة بك. في الصفحة الأخيرة من تعليمات الاستخدام هذه، ستجد لك TASKI عنوان أقرب شريك خدمة.

الاختـــــلالات

الخلـل	السـبب المحتمـل	إصـلاح الخلـل	الصفحة
يتعـذر تشـغيل الآلـة مـن دون وظيفـة	الآلـة متوقفـة	• اضـغط المفتـاح	23
	صـمام التـأمين الرئيسـي معيـب	• افحص/اسـتبدل صـمام التـأمين • اتصـل بشـريك الخدمـة	
	مـانع التحريـك مفعـل أو هنـاك خطـأ فـي وحـدة التحكـم	• اتصـل بشـريك الخدمـة	
	البطاريـات فارغـة أو معيبـة أو شـاحن البطاريـة معيـب	• اشـحن البطاريـة • اتصـل بشـريك الخدمـة	28
	البطاريـات معيبـة	• اتصـل بشـريك الخدمـة	
يتعـذر إيقـاف تشـغيل وحـدة الأداة أو وحـدة الشـفط	خطـأ فـي الإلكترونيـات أو لوحـة التحكـم	• أوقـف الآلـة عـن طـريق سـحب المفتـاح للخـارج • اتصـل بشـريك الخدمـة	23
الفرشـاة لا تـدور	محـرك الفرشـاة متوقـف	• اضـغط علـى زر الفرشـاة	23
	صـمام التـأمين الرئيسـي معيـب	• اسـتبدل صـمام التـأمين	
	المحـرك يـدور، والأداة لا تـدور	• سـير المحـرك ممـزق • اتصـل بشـريك الخدمـة	
أداء الشـفط السـيء مبللـة لا يمتـص المـاء المتسـخ	لـم يتـم تشـغيل وحـدة الشـفط	• اضـغط علـى زر وحـدة الشـفط	23
	خـرطوم الشـفط غـير مثبـت	• ثُبِّـت خـرطوم الشـفط	29
	فوهـة الشـفط ليسـت علـى الأرضـية	• تحقـق مـن أن تعليـق فوهـة الشـفط يعمـل بشـكل جيـد	29
	الشـرائح باليـة	• غيِّـر الشـريحة	34
	الخـرطوم مسـدود أو الفوهـة مسـدودة بقطـع خشـب أو بقايـا قمـاش علـى (سـبيل المثـال)	• أزل الجسـم الغريـب	
	فلـتر الشـفط مسـدود	• أزل الجسـم الغريـب	23
	يضـيء مؤشـر وحـدة الشـفط، لكـن وحـدة الشـفط لا تعمـل	• افحـص صـمام التـأمين، واسـتبدله إن لـزم الأمـر • إذا كـان صـمام التـأمين علـى مـا يـرام، فاتصـل بشـريك الخدمـة	29
وحـدة الشـفط متوقفـة	خـزان المـاء المتسـخ ممتلـئ	• أفـرغ خـزان المـاء المتسـخ • افحـص وحـدة مراقبـة البطاريـة • افحـص صـمامات التـأمين	32
	خـزان المـاء المتسـخ غـير نظيـف	• افحصـه، ونظِّفـه إن لـزم الأمـر.	32
خـروج محلـول التنظيـف غـير كـافٍ	خـزان محلـول التنظيـف فـارغ	• افحـص خـزان محلـول التنظيـف	31
	ضُـبِط محلـول التنظيـف بمقـدار صـغير للغايـة	• اضـبط كميـة محلـول التنظيـف باسـتخدام زر +/-	23
	زر محلـول التنظيـف مفصـول	• اضـغط علـى زر محلـول التنظيـف	23

المعلومـــــات الفنيـــــة

الوحدة	القـرص الأحـادي				سـطح الفـرش
	سـم 50		سـم 43		نطـاق العمـل
	2900	1900	2900	1900	نمـوذج
m/s²	2250		--	1935	أداء المجـال النظـري
سـم	82	72	--	72	عـرض فوهـة الشـفط
سـم	150	125	--	122	الطـول
سـم	54	70	--	70	عـريض
سـم	113	111	--	111	ارتفـــاع
كجم	275	192	--	188	الحـــد الأقصـــى لـــوزن الماكينـــة التشـــغيلي
تيـــار مســـتمر	24 فولـــت		--	24 فولـــت	الجهـد الاسـمي
واط	1340		--	1340	القـــدرة المقننـــة الاســـمية
لـــترًا	63	43	--	43	خـــزان الميـــاه النظيفـــة الاســـمي +/- 5 %

الوحدة	القـرص المـزدوج				سـطح الفـرش
	(سـم 2x33) سـم 65		(سـم 2x28) سـم 55		نطـاق العمـل
	2900	1900	2900	1900	نمـوذج
m/s²	2925	2475	2475		أداء المجـال النظـري
سـم	92	72	92	82	عـرض فوهـة الشـفط
سـم	149	126	144	120	الطـول
سـم	70		60		عـريض
سـم	113	111	113	111	ارتفـــاع
كجم	286	196	283	193	الحـــد الأقصـــى لـــوزن الماكينـــة التشـــغيلي
تيـــار مســـتمر	24 فولـــت		24 فولـــت		الجهـد الاسـمي
واط	1340		1340		القـــدرة المقننـــة الاســـمية
لـــترًا	63	43	63	43	خـــزان الميـــاه النظيفـــة الاســـمي +/- 5 %

الوحدة	فرشـــاة اســـطوانية				سـطح الفـرش
	(سـم 2x65) سـم 65		(سـم 2x55) سـم 55		نطـاق العمـل
	2900	1900	2900	1900	نمـوذج
m/s²	2925		2475		أداء المجـال النظـري
سـم	92	82	92	82	عـرض فوهـة الشـفط
سـم	144	122	144	121	الطـول
سـم	75	74	65	64	عـريض
سـم	113	111	113	111	ارتفـــاع
كجم	289	206	287	204	الحـــد الأقصـــى لـــوزن الماكينـــة التشـــغيلي
تيـــار مســـتمر	24 فولـــت		24 فولـــت		الجهـد الاسـمي
واط	1590		1590		القـــدرة المقننـــة الاســـمية
لـــترًا	63	43	63	43	خـــزان الميـــاه النظيفـــة الاســـمي +/- 5 %

الوحدة	سم 50	العنصر اللامركزي	سطح الفرش نطاق العمل
	2900	1900	نموذج
m/s^2	2250		أداء المجال النظري
سم	92	82	عرض فوهة الشفط
سم	147	123	الطول
سم	58	53	عريض
سم	113	111	ارتفاع
كجم	286	197	الحد الأقصى لوزن الماكينة التشغيلي
تيار مستمر	24 فولت		الجهد الاسمي
واط	990		القدرة المقننة الاسمية
لترًا	63	43	خزان المياه النظيفة الاسمي +/- 5 %

القيم المحددة وفقًا لمعيار IEC 60335-2-72

الوحدة	القرص الأحادي				سطح الفرش نطاق العمل
	سم 50		سم 43		
	2900	1900	2900	1900	نموذج
كجم	215	150	--	146	(وزن النقل) Gel وزن الآلة مع بطاريات
كجم	185	138	--	135	(وزن النقل) Lithium وزن الآلة مع بطاريات
ديسيبل (أمبير)	63		--	63	LpA مستوى ضغط الصوت
ديسيبل (أمبير)	2.5		--	2.5	عدم اليقين كيلو باسكال
m/s^2	<2.5		--	<2.5	القيمة الإجمالية للاهتزاز
m/s^2	0.25		--	0.25	K عدم اليقين
	IPX3		--	IPX3	الحماية من رذاذ الماء
	III		--	III	فئة الحماية

الوحدة	القرص المزدوج				سطح الفرش نطاق العمل
	65 سم (2x33 سم)		55 سم (2x28 سم)		
	2900	1900	2900	1900	نموذج
كجم	226	154	223	151	(وزن النقل) Gel وزن الآلة مع بطاريات
كجم	196	143	193	140	(وزن النقل) Lithium وزن الآلة مع بطاريات
ديسيبل (أمبير)	63				LpA مستوى ضغط الصوت
ديسيبل (أمبير)	2.5				عدم اليقين كيلو باسكال
m/s^2	<2.5				القيمة الإجمالية للاهتزاز
m/s^2	0.25				K عدم اليقين
	IPX3				الحماية من رذاذ الماء
	III				فئة الحماية

الوحدة	فرشـــاة اســـطوانية				سـطح الفـرش
	(سـم 2x65) سـم 65		(سـم 2x55) سـم 55		نطـاق العمـل
	2900	1900	2900	1900	نمـوذج
كجم	229	165	227	162	(وزن النقـــل) Gel وزن الآلـة مـع بطاريـات
كجم	199	153	197	151	(وزن النقـــل) Lithium وزن الآلـة مـع بطاريـات
ديســـيبل (أمبـــير)	63				LpA مســتوى ضــغط الصــوت
ديســـيبل (أمبـــير)	2.5				عـــدم اليقيـــن كيلـــو باســـكال
m/s^2	<2.5				القيمـــة الإجماليـــة للاهـــتزاز
m/s^2	0.25				K عـــدم اليقيـــن
	IPX3				الحمايـة مـن رذاذ المـاء
	III				فئـــة الحمايـــة

الوحدة	العنصـــر اللامـــركزي		سـطح الفـرش
	سـم 50		نطـاق العمـل
	2900	1900	نمـوذج
كجم	226	155	(وزن النقـــل) Gel وزن الآلـة مـع بطاريـات
كجم	196	143	(وزن النقـــل) Lithium وزن الآلـة مـع بطاريـات
ديســـيبل (أمبـــير)	63		LpA مســتوى ضــغط الصــوت
ديســـيبل (أمبـــير)	2.5		عـــدم اليقيـــن كيلـــو باســـكال
m/s^2	<2.5		القيمـــة الإجماليـــة للاهـــتزاز
m/s^2	0.25		K عـــدم اليقيـــن
	IPX3		الحمايـة مـن رذاذ المـاء
	III		فئـــة الحمايـــة

الملحقـــــات التكميليـــــة

القـرص المـزدوج		القـرص الأحـادي		العنصـــر	الـرقم
سـم 2x33	سـم 2x28	سـم 50	سـم 43		
			1x	منظـم توجيـه 43 سـم	7510829
			1x	فرشـــاة فـــرك نـــايلون 43 سـم	8504750
			1x	فرشـــاة فـــرك كاشـــطة 43 سـم	8504780
			1x	فرشـاة فـرك خرسـانة غسـل 43 سـم	8504800
		1x		منظـم توجيـه 50 سـم	7510830
		1x		فرشـــاة فـــرك نـــايلون 50 سـم	8504770
		1x		فرشـــاة فـــرك نـــايلون كاشـــطة 50 سـم	8505130
		1x		فرشـاة فـرك خرسـانة غسـل 50 سـم	8505120
	2x			منظـم توجيـه 28 سـم	7510634
	2x			فرشـــاة فـــرك نـــايلون 43 سـم	7519395
	2x			فرشـاة فـرك خرسـانة غسـل 28 سـم	7510632
	2x			فرشـــاة فـــرك كاشـــطة 28 سـم	7510633

الرقم	العنصر	القرص الأحادي		القرص المزدوج	
		43 سم	50 سم	28x سم	33x سم
7515515	منظم توجيه 33 سم				2x
7515516	فرشاة فرك نايلون 33 سم				2x
7515517	فرشاة فرك خرسانة غسل 33 سم				2x
7515518	فرشاة فرك كاشطة 33 سم				2x
7524965	فلتر HEPA H13	x	x	x	x
7525084	توقف الملء التلقائي	x	x	x	x
8502830	خرطوم تعبئة مزود بوصلة ماء شاملة	x	x	x	x
7525083	IntelliDose +	x	x	x	x
7525081	IntelliTrail 2.0	x	x	x	x
7525082	IntelliTouch	x	x	x	x
	وسادات مختلفة، (بوليستر بني وأزرق وأحمر ووسادة احتكاك)		x	x	x

الرقم	العنصر	فرشاة اسطوانية		العنصر اللامركزي
		55 سم	65 سم	50 سم
7524966	فرشاة اسطوانية 55 سم	2x		
7524979	فرشاة اسطوانيةخرسانة غسل 55 سم	2x		
7524982	فرشاة اسطوانية 65 سم		2x	
7524983	فرشاة اسطوانيةخرسانة غسل 65 سم		2x	
7524967	حامل الوسادة اللامركزية			1x
211985	الخضراء (Twister) الوسادة اللامركزية			1x
7524965	فلتر HEPA H13	x		x
7525084	توقف الملء التلقائي	x		x
8502830	خرطوم تعبئة مزود بوصلة ماء شاملة	x		x
7525083	IntelliDose +	x		x
7525081	IntelliTrail 2.0	x		x
7525082	IntelliTouch	x		x
	وسادات مختلفة، (بوليستر بني وأزرق وأحمر ووسادة احتكاك)			x

النقل

تحذير :

لا يسمح برفع هذه الآلة إلا بأدوات مساعدة (مثل منصات الرفع أو الأرصفة المنحدرة وما إلى ذلك).

تلميح :

انقل الآلة في وضع أفقي.

تلميح :

تأكد أن الآلة مربوطة جيداً ومؤمنة في مركبة النقل.

التخلص

تلميح :

بعد خروج الآلة والملحقات التكميلية من الخدمة، يجب التخلص منها بشكل صحيح وفقًا للوائح الوطنية.

- دعمك حينها Diversey يمكن لشريك الخدمة.

البطاريات

تحذير :

قم بإزالة جميع البطاريات من الآلة قبل التخلص منها بالشكل الصحيح.

يجب التخلص من البطاريات المستعملة بطريقة صديقة للبيئة وفقًا لإرشادات الاتحاد الأوروبي 2006/66/EU أو اللوائح الوطنية ذات الصلة.

AT **Diversey Austria Trading GmbH**
Concorde Business Park 1/ D2/9
2320 Schwechat
Tel (43) 1 605 57 0

BE **Diversey Belgium BVBA**
Haachtsesteenweg 672
1910 Kampenhout
Tel (32) 16 61 77 06

CH **Diversey Europe B.V., Utrecht**
Zweigniederlassung Münchwilen
Eschlikonerstrasse
9542 Münchwilen
Tel (41) 71 969 27 27

CZ **Diversey**
Ceska republika, s.r.o
K Hájum 1233/2
155 00 Praha 5
Tel (420) 296 357 460

DE **Diversey**
Deutschland
GmbH & Co. OHG
Mallaustrasse 50-56
68219 Mannheim
Tel (49) 0800 82 75 473

DK **Diversey Danmark ApS**
Teglbuen 10
2990 Nivaa
Tel (45) 70 10 66 11

ES **Diversey España S.L.**
C/Orense 4, 5 planta
28020 Madrid
Tel (34) 91 394 01 75

FI **Diversey**
Eliel Saarisentie 2
00400 Helsinki
Tel (358) 20 747 42 30

FR **Diversey (France) S.A.S.**
9/11, avenue du Val de Fontenay
94133 Fontenay sous Bois Cédex
Tel (33) 1 45 14 76 76

GB **Diversey Limited**
Weston Favell Centre
NN3 8PD Northampton
Tel (44) 1604 405 311

GR **Diversey Hellas S.A.**
5 Himaras St
15125 Marousi
Tel (30) 210 638 59 00

HU **Diversey Ltd.**
Puskás Tivadar u. 6.
2040 Budaors
Tel (36) 23 509 100

IE **Diversey Hygiene Sales Limited**
Ballyfermot office Westlink industrial estate Kylemore road
Dublin 10
Tel (353) 1 626 11 82

IT **Diversey S.r.L.**
Via Meucci 40
20128 Milano
Tel (39) 02 25 80 32 33

MT **Forestals (Appliances) Ltd.**
The Strand
SLM 07 Sliema
Tel (356) 21 344 700-7

NL **Diversey B.V.**
Maarssenbroeksedijk 2
P.O. Box:40441
3542 DN Utrecht
Tel (31) 30 247 69 11

NO **Lilleborg Profesjonell**
Postboks 673 - Skøyen
0214 Oslo
Tel (47) 815 36 000

PL **Diversey Polska Sp. Z o.o.**
Aleje Jerozolimskie 134
02-305 Warsaw
Tel (+48) 161 1700

PT **Diversey Portugal-Sistemas de Higiene e Limpeza Unipessoal Lda**
Rua Victor Câmara
Edifício Q61 D. Amélia, 1° andar, Lado B
Quinta da Fonte
2770-229 Paço de Arcos
Tel (351) 2 191 57 000

RO **Diversey Romania S.R.L.**
Baneasa Business Center, Etaj 5
Sos.Bucuresti - Ploiesti 17-21
Sector 1, Bucuresti
Tel (40) 21 233 3894

RU **LLC Diversey**
125445, Russia,
Moscow,
24D Smolnaya str,
Meridian Commercial
Tower 2d floor
Tel (7) 095 970 17 97

SV **Diversey Sverige AB**
Liljeholmsvägen 18
Box 47313
10074 Stockholm
Tel (46) 877 99 300

SK **Diversey Slovensko s.r.o**
Rybničná 40
831 06 Bratislava
Tel (421) 2 4445 4895

SL **Diversey d.o.o.**
Trzaska cesta 37a
2000 Maribor
Tel (386) 2 320 7000

TR **Diversey Sanayi ve Ticaret A.S.**
İçerenköy Mahallesi,
Bahçelerarası Sok.No:43
34752 Ataşehir / İstanbul,
Türkiye
Tel (90) 216 57 86 400

US **Diversey**
2415 Cascade Pointe Boulevard
Charlotte, NC
USA, 28277
Tel 1-800-827-5487

CA **Diversey**
3755 Laird Road
Mississauga, Ontario
CANADA L5L 0B3
Tel 1-800-827-5487